OTIN

227-111211022190050

OTIN M ROUND PRO R EINBAUDOWNLIGHT aus Aluminium, weiß, ähnlich RAL 9016, Dekor Facettierter Kunststoff-Reflektor weiß matt,Opaldiffuser Ausstrahlwinkel Breitstrahlend (BS), Lichtaustritt direkt, UGR <25, mit Betriebsgerät, max. 300mA, Dimmbarkeit: nicht dimmbar, Durchgangsverdrahtung 2,5mm², IP54/IP20, mit werkzeuglos wechselbarem X-Change Leuchtmittel,



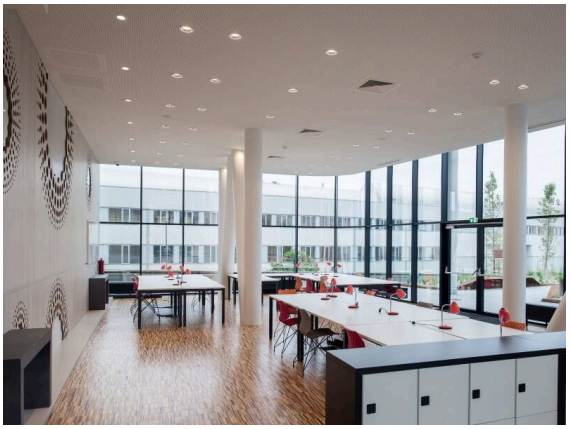

Skizze

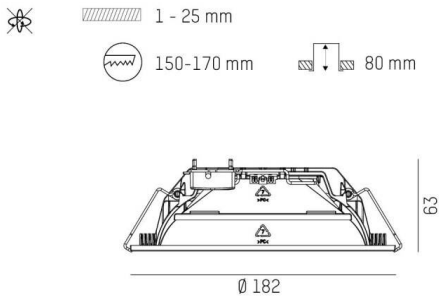

Technische Details

Leuchtmittel	LED
Systemleistung [W]	11
Lichtstrom [lm]	1960
Strom sekundärseitig [mA]	300
Lichtfarbe	3000K
CRI	>80
UGR	<25
Optik	Opaldiffuser
Betriebsgerät	mit Betriebsgerät
Dimmbarkeit	nicht dimmbar
Lichtaustritt	direkt
Ausstrahlwinkel	Breitstrahlend (BS)
Spannung	220-240V AC/DC
Durchgangsverdrahtung	2,5mm²
Höhe [mm]	63
Durchmesser [mm]	182
Deckenausschnitt [mm]	150-170
Deckenstärke [mm]	1-25
Einbautiefe [mm]	80
Schutzart	IP54/IP20
Schutzklasse	Schutzklasse II
Stoßfestigkeit	IK02
Material	Aluminium
Farbe Leuchte	weiß
RAL	9016
Farbe Dekor	Facettierter Kunststoff-Reflektor weiß matt
Lebensdauer [h]	L90 B10 100 000
Energieeffizienzklasse	C
Anzahl Leuchten B16A	49
Nettogewicht [kg]	0,63
EAN-Nummer	9011060181210

Lichtverteilungskurve

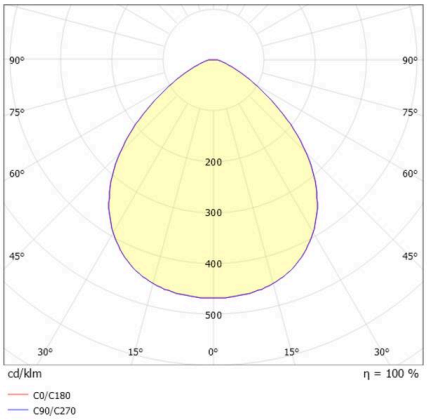

Energie Label

Die Werte sind Bemessungswerte. Leistung und Lichtstrom unterliegen initial einer Toleranz von +/- 10%.
Toleranz der Farbtemperatur: +/- 150 K. Die Werte gelten, wenn nicht anders angegeben, für eine Umgebungstemperatur von 25°C.