DARK NIGHT

684-01404084306v1

DARK NIGHT S 2IN1 R EINBAUSTRAHLER aus Aluminium, schwarz, ähnlich RAL 9005, Dekor gold,hocheffizienter, vakuumbedampfter Reflektor aus Aluminium Ausstrahlwinkel 60°, Lichtaustritt direkt, UGR <16, drehbar 355°, schwenkbar 90°, ohne Betriebsgerät, max. 350/450mA, Dimmbarkeit: siehe Betriebsgerät, IP20, Einbaurahmen separat ordern,



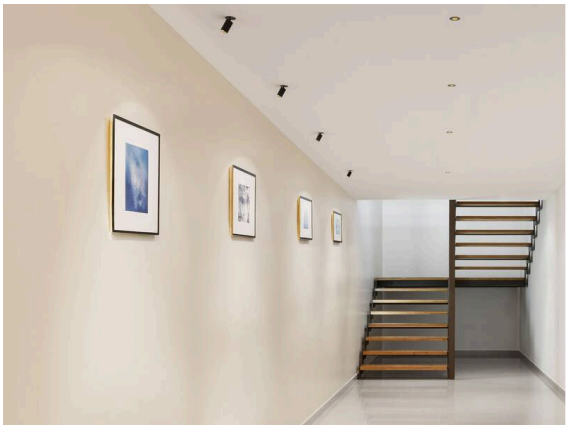

Skizze

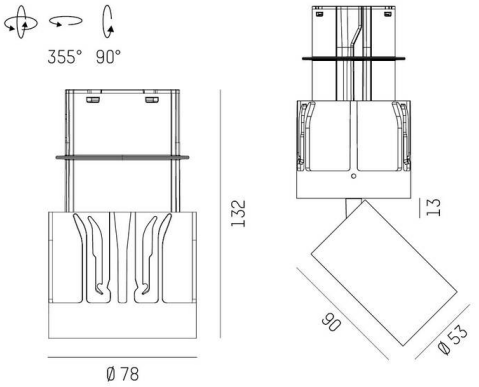

Technische Details

Leuchtmittel	LED 13/17W
Lichtstrom [lm]	980/1220
Strom sekundärseitig [mA]	350/450
Lichtfarbe	2700K
CRI	PREMIUM>90
UGR	<16
Optik	vakuumbedampfter Reflektor aus Aluminium
Betriebsgerät	ohne Betriebsgerät
Dimmbarkeit	siehe Betriebsgerät
Lichtaustritt	direkt
Ausstrahlwinkel	60°
Höhe [mm]	132
Durchmesser [mm]	78
Einbautiefe [mm]	150
Schutzart	IP20
Schutzklasse	Schutzklasse II
Stoßfestigkeit	IK02
Material	Aluminium
Farbe Leuchte	schwarz
RAL	9005
Farbe Dekor	gold
Lebensdauer [h]	L80 B10 50 000
Energieeffizienzklasse	E
Nettogewicht [kg]	0,25
EAN-Nummer	9010979599116

Lichtverteilungskurve

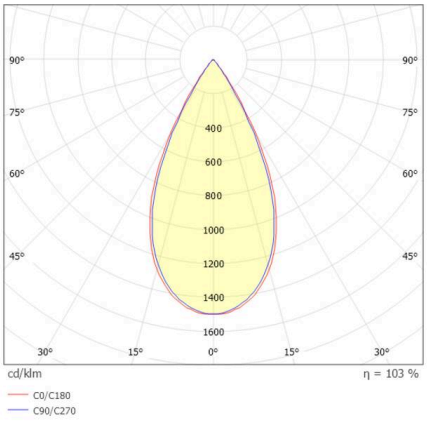

Energie Label

CE

Die Werte sind Bemessungswerte. Leistung und Lichtstrom unterliegen initial einer Toleranz von +/- 10%.
Toleranz der Farbtemperatur: +/- 150 K. Die Werte gelten, wenn nicht anders angegeben, für eine Umgebungstemperatur von 25°C.