## DARK NIGHT

**684-01406054306v1**

DARK NIGHT S 2IN1 R EINBAUSTRAHLER aus Aluminium, schwarz, ähnlich RAL 9005, Dekor weiß,hocheffizienter, vakuumbedampfter Reflektor aus Aluminium Ausstrahlwinkel 40°, Lichtaustritt direkt, UGR <16, drehbar 355°, schwenkbar 90°, ohne Betriebsgerät, max. 350/450mA, Dimmbarkeit: siehe Betriebsgerät, IP20, Einbaurahmen separat ordern,



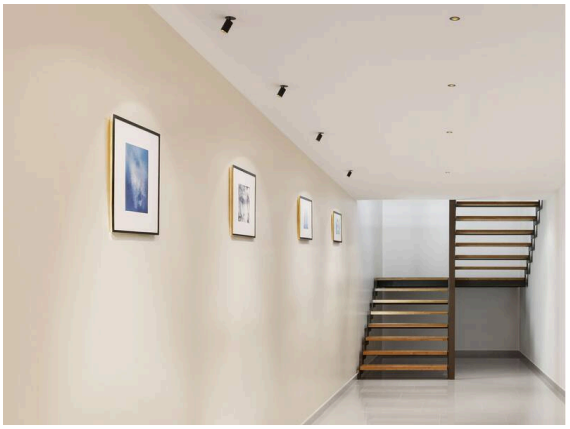

### Skizze

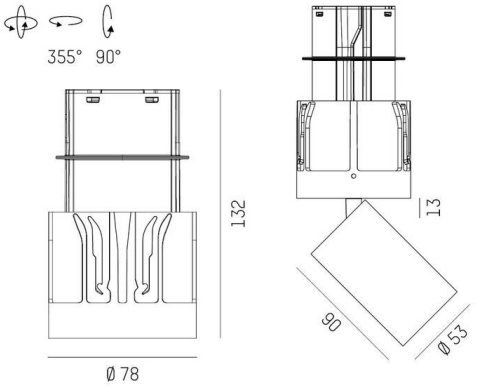


### Technische Details

| | |
|---|---|
| Leuchtmittel | LED 13/17W |
| Lichtstrom [lm] | 950/1160 |
| Strom sekundärseitig [mA] | 350/450 |
| Lichtfarbe | 2700K |
| CRI | PREMIUM>90 |
| UGR | <16 |
| Optik | vakuumbedampfter Reflektor aus Aluminium |
| Betriebsgerät | ohne Betriebsgerät |
| Dimmbarkeit | siehe Betriebsgerät |
| Lichtaustritt | direkt |
| Ausstrahlwinkel | 40° |
| Höhe [mm] | 132 |
| Durchmesser [mm] | 78 |
| Einbautiefe [mm] | 150 |
| Schutzart | IP20 |
| Schutzklasse | Schutzklasse II |
| Stoßfestigkeit | IK02 |
| Material | Aluminium |
| Farbe Leuchte | schwarz |
| RAL | 9005 |
| Farbe Dekor | weiß |
| Lebensdauer [h] | L80 B10 50 000 |
| Energieeffizienzklasse | E |
| Nettogewicht [kg] | 0,25 |
| EAN-Nummer | 9010979598935 |

### Lichtverteilungskurve

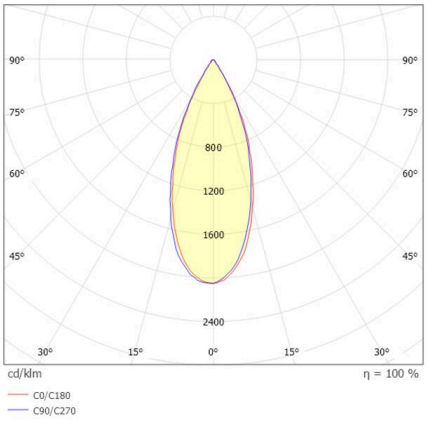


Energie Label

CE

Die Werte sind Bemessungswerte. Leistung und Lichtstrom unterliegen initial einer Toleranz von +/- 10%.
Toleranz der Farbtemperatur: +/- 150 K. Die Werte gelten, wenn nicht anders angegeben, für eine Umgebungstemperatur von 25°C.