TCI

24-127481

PROFESSIONALE DALI 40, geeignet für Durchgangsverdrahtung, DALI, PUSH dimmbar, Aktive Power Factor Corrector, Draht Querschnitt bis zu 2,5mm2, Schutz gegen Überhitzung und Kurzschluß, Netzüberspannungen, Überlast, Einstellbar mittels DIP-SWITCH:
16,2 - 40 P out W/10...54 - 10...38 V out DC/ 300 - 1050mA
L132mm, B=80mm, H=30mm
220-240V 50/60Hz



Technische Details

Systemleistung [W]	16-40
Betriebsgerät	mit Betriebsgerät
Dimmbarkeit	DALI 2 DATA
Spannung	220-240V 50/60Hz
Länge [mm]	132
Breite [mm]	80
Höhe [mm]	30
Schutzart	IP20
Schutzklasse	Schutzklasse II
Material	Kunststoff
Farbe Leuchte	grau
Anzahl Leuchten B16A	50
Nettogewicht [kg]	0,12
EAN-Nummer	9010979802438

Skizze

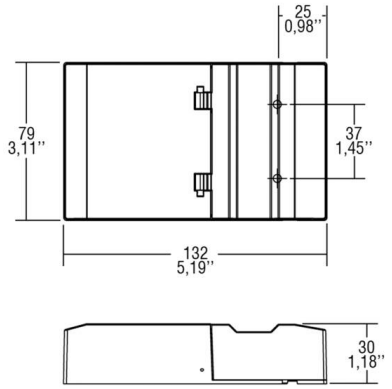

CE

Die Werte sind Bemessungswerte. Leistung und Lichtstrom unterliegen initial einer Toleranz von +/- 10%.
Toleranz der Farbtemperatur: +/- 150 K. Die Werte gelten, wenn nicht anders angegeben, für eine Umgebungstemperatur von 25°C.