DISANO

125-41494100

MINI RODIO SYM FLUTER aus Aluminium, grau,Glas klar Ausstrahlwinkel symmetrisch, Lichtaustritt direkt, schwenkbar 90°, mit Betriebsgerät, Dimmbarkeit: nicht dimmbar, IP66,





Skizze

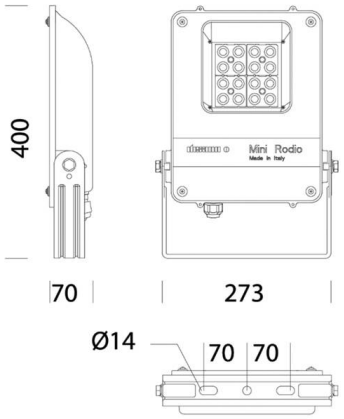

Technische Details

Leuchtmittel	LED
Systemleistung [W]	73
Lichtstrom [lm]	11213
Lichtfarbe	4000K
CRI	>80
Optik	Glas klar
Betriebsgerät	mit Betriebsgerät
Dimmbarkeit	nicht dimmbar
Lichtaustritt	direkt
Ausstrahlwinkel	symmetrisch
Spannung	220-240V 50/60Hz
Länge [mm]	273
Breite [mm]	70
Höhe [mm]	400
Schutzart	IP66
Schutzklasse	Schutzklasse II
Stoßfestigkeit	IK08
Material	Aluminium
Farbe Leuchte	grau
Lebensdauer [h]	80 000
Umgebungstemperatur	-20° bis +40°
Energieeffizienzklasse	C
Nettogewicht [kg]	3,65
EAN-Nummer	8012952146110

Lichtverteilungskurve

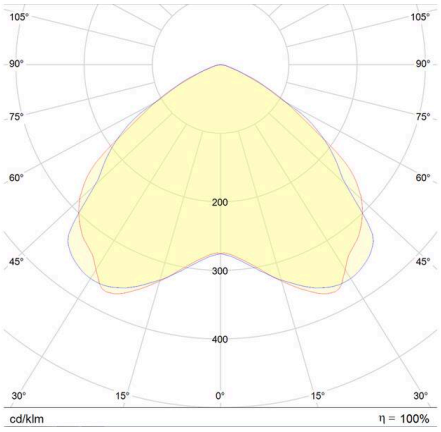

CE

Die Werte sind Bemessungswerte. Leistung und Lichtstrom unterliegen initial einer Toleranz von +/- 10%.
Toleranz der Farbtemperatur: +/- 150 K. Die Werte gelten, wenn nicht anders angegeben, für eine Umgebungstemperatur von 25°C.