## NOA SYSTEM

## 208-191nc6371

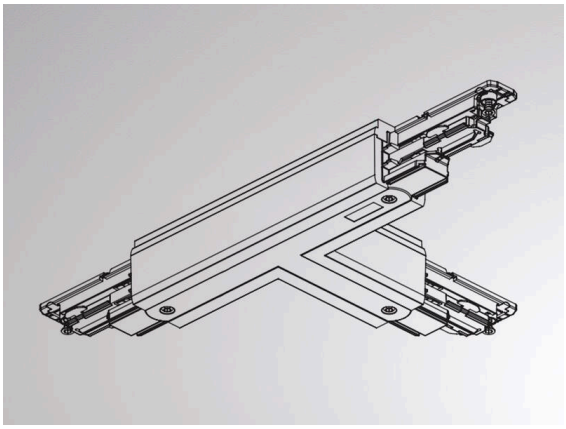

### Technische Details

| | |
|---|---|
| Dimmbarkeit | DALI |
| Spannung | 220-240V 50/60Hz |
| Länge [mm] | 150 |
| Breite [mm] | 91 |
| Schutzart | IP20 |
| Schutzklasse | Schutzklasse I |
| Material | Kunststoff |
| Farbe Leuchte | grau |
| RAL | 7040 |
| Nettogewicht [kg] | 0,25 |
| EAN-Nummer | 6410014501099 |

### Skizze

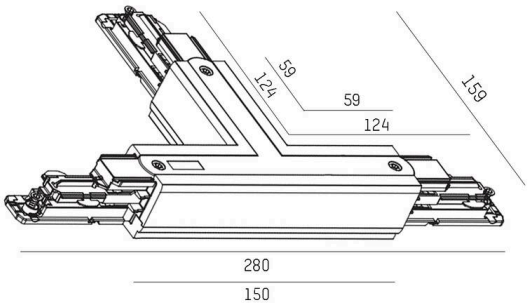


### Lichtverteilungskurve

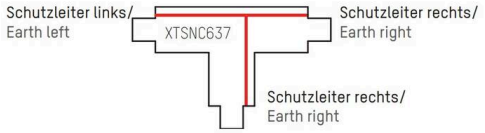


CE

Die Werte sind Bemessungswerte. Leistung und Lichtstrom unterliegen initial einer Toleranz von +/- 10%.
Toleranz der Farbtemperatur: +/- 150 K. Die Werte gelten, wenn nicht anders angegeben, für eine Umgebungstemperatur von 25°C.