NOA SYSTEM

208-191c6232

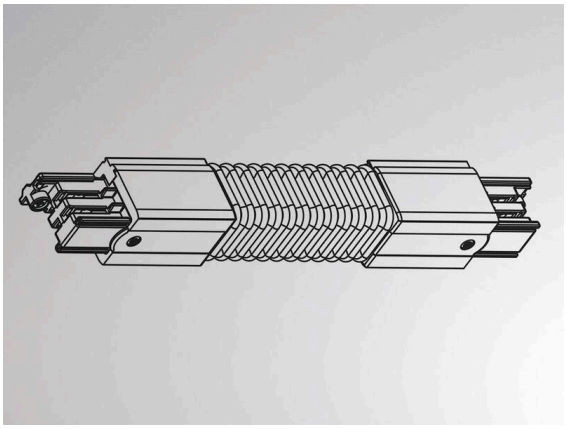

Technische Details

Dimmbarkeit	DALI
Spannung	220-240V 50/60Hz
Länge [mm]	223
Schutzart	IP20
Schutzklasse	Schutzklasse I
Material	Kunststoff
Farbe Leuchte	schwarz
RAL	9005
Nettogewicht [kg]	0,18
EAN-Nummer	6410014532147

Skizze



CE

Die Werte sind Bemessungswerte. Leistung und Lichtstrom unterliegen initial einer Toleranz von +/- 10%.
Toleranz der Farbtemperatur: +/- 150 K. Die Werte gelten, wenn nicht anders angegeben, für eine Umgebungstemperatur von 25°C.