NOA SYSTEM

208-19180115

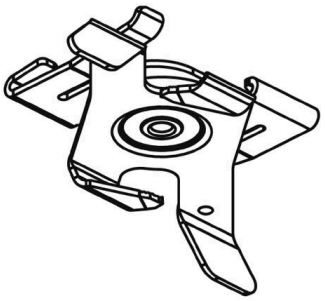

Technische Details

Dimmbarkeit	nicht dimmbar
Schutzart	IP20
Material	Metall
Farbe Leuchte	schwarz
RAL	9005
Nettogewicht [kg]	0,02
EAN-Nummer	6410014500610

CE

Die Werte sind Bemessungswerte. Leistung und Lichtstrom unterliegen initial einer Toleranz von +/- 10%.
Toleranz der Farbtemperatur: +/- 150 K. Die Werte gelten, wenn nicht anders angegeben, für eine Umgebungstemperatur von 25°C.