TCI 24-151401

DC MINI JOLLY LC Betriebsgerät, 1-10V & Push-dimmbar, Active Power Factor Corrector, Drahtquerschnitt bis zu 1,5mm2, Schutz gegen Überhitzung, Kurzschluss, Netzüberspannungen und Überlast, Deckeneinlegeausschnitt=55mm, L=110,4mm, B=52mm, H=22mm
Einstellbar mittels DIP-SWITCH:
5,4 - 20 P out W/20...54 - 2...52 V out DC/
100mA - 380mA Konstantstrom
220-240V 50/60Hz

Skizze

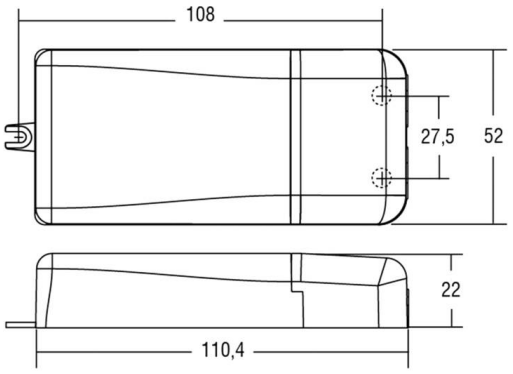

Technische Details

Systemleistung [W]	5-20
Betriebsgerät	mit Betriebsgerät
Dimmbarkeit	1-10V, Push
Spannung	220-240V 50/60Hz
Länge [mm]	111
Breite [mm]	52
Höhe [mm]	22
Schutzart	IP20
Schutzklasse	Schutzklasse II
Material	Kunststoff
Farbe Leuchte	weiß
Anzahl Leuchten B16A	50
Nettogewicht [kg]	0,30
EAN-Nummer	9010979809574

Lichtverteilungskurve

Einstellbar mittels DIP-SWITCH:

Konstantstrom

mA	W	V DC	mA	W	V DC
100	5,4	54	260	14	53
120	6,4	54	280	15	53
140	7,5	53	300	16	52,5
160	8,5	53	320	17	52
180	9,5	53	340	18	52
200	10,6	53	360	19	52
220	12	53	380	20	52
240	12,5	53			

CE

Die Werte sind Bemessungswerte. Leistung und Lichtstrom unterliegen initial einer Toleranz von +/- 10%.
Toleranz der Farbtemperatur: +/- 150 K. Die Werte gelten, wenn nicht anders angegeben, für eine Umgebungstemperatur von 25°C.