WALL 68R

222-s00119

WALL 68R AURA WANDEINBAULEUCHTE aus Aluminium, weiß, ähnlich RAL 9016, Ausstrahlwinkel 360°, Lichtaustritt indirekt, mit Betriebsgerät, Dimmbarkeit: on/off Multilumen, IP44/IP20,



Technische Details

Leuchtmittel	LED
Systemleistung [W]	4
Lichtstrom [lm]	4
Lichtfarbe	2700K/3000K/4000K
CRI	>90
Betriebsgerät	mit Betriebsgerät
Dimmbarkeit	on/off Multilumen
Lichtaustritt	indirekt
Ausstrahlwinkel	360°
Spannung	220-240V 50/60Hz
Höhe [mm]	56
Durchmesser [mm]	77
Deckenausschnitt [mm]	68
Einbautiefe [mm]	60
Schutzart	IP44/IP20
Schutzklasse	Schutzklasse I
Material	Aluminium
Farbe Leuchte	weiß
RAL	9016
Lebensdauer [h]	L80 B10 50 000
Energieeffizienzklasse	F
Anzahl Leuchten B16A	56
Nettogewicht [kg]	0,13
EAN-Nummer	9010979676268

Skizze

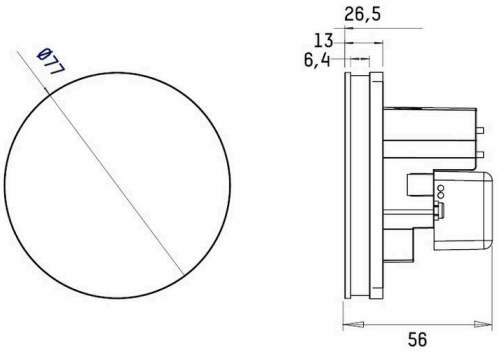

Energie Label

Lichtverteilungskurve

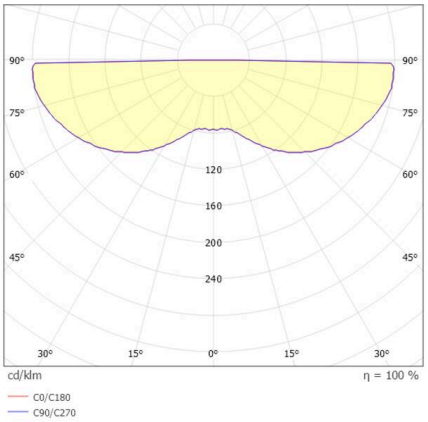

Die Werte sind Bemessungswerte. Leistung und Lichtstrom unterliegen initial einer Toleranz von +/- 10%.
Toleranz der Farbtemperatur: +/- 150 K. Die Werte gelten, wenn nicht anders angegeben, für eine Umgebungstemperatur von 25°C.