MOLTO LUCE®

PONTOS

305-619924w27k

PONTOS ROUND SPOT ENCASTRÉ en aluminium, blanc, RAL 9003, angle de rayonnement 24°, émission direct, pivotant sur 30°, sans driver, max. 350mA, gradation: voir driver, IP44/IP20

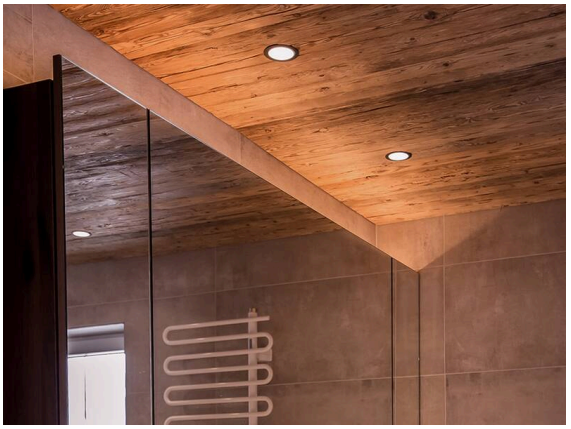

ILLUSTRATION

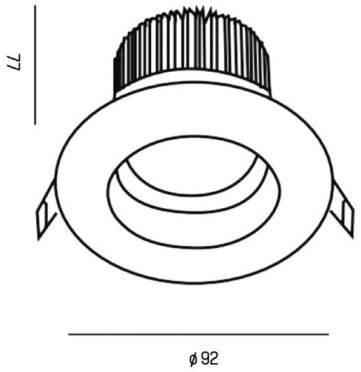

COURBE PHOTOMÉTRIQUE

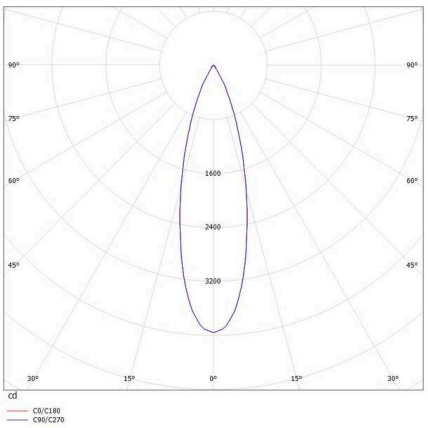

DONNÉES TECHNIQUES

Ampoule	LED 13W
Flux lumineux [lm]	805/1245
Courant secondaire [mA]	350
Température de couleur	2700K
CRI	>80
Driver	sans driver
Gradation	voir driver
Émission de lumière	direct
Angle de rayonnement	24°
Tension	36 VDC
Hauteur [mm]	83
Diamètre [mm]	90
Dimension de la découpe plafond [mm]	83
Profondeur d`encastrement [mm]	119
Type de protection	IP44/IP20
Classe de protection	classe de protection III
Matériau	aluminium
Couleur du luminaire	blanc
RAL	9003
Durée de vie [h]	L80 B10 50 000
Classe d`efficacité énergétique	E
Poids net [kg]	0,24
EAN numéro	9010506044904

Label énergie

CE

Les valeurs indiquées sont des valeurs assignées. La puissance et le flux lumineux sous soumis à une tolérance d'environ 10 %.
Tolérance de la température de couleur: +/- 150 K. Sauf indication contraire, les valeurs s'appliquent à une température ambiante de 25 °C.