MIDI PROFIL

600-amc211

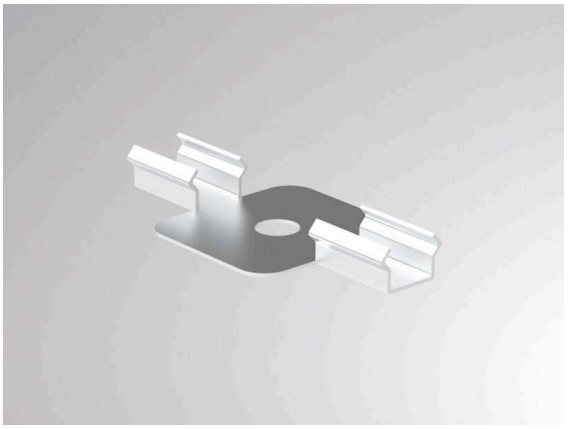

Données techniques

Longueur [mm]	22
Type de protection	IP20
Matériau	aluminium
Couleur du luminaire	acier inoxydable
Poids net [kg]	0,01
EAN numéro	9010506683769

Label énergie

CE

Les valeurs indiquées sont des valeurs assignées. La puissance et le flux lumineux sous soumis à une tolérance d'environ 10 %.
Tolérance de la température de couleur: +/- 150 K. Sauf indication contraire, les valeurs s'appliquent à une température ambiante de 25 °C.