MIDI PROFIL

600-emc204



Technische Details

Länge [mm]	20
Breite [mm]	20
Höhe [mm]	13
Schutzart	IP20
Material	Edelstahl
Nettogewicht [kg]	0,03
EAN-Nummer	9010506465389

Energie Label

Skizze

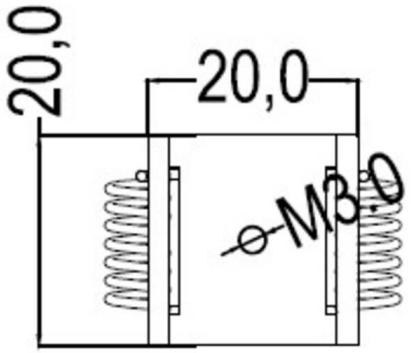

CE

Die Werte sind Bemessungswerte. Leistung und Lichtstrom unterliegen initial einer Toleranz von +/- 10%.
Toleranz der Farbtemperatur: +/- 150 K. Die Werte gelten, wenn nicht anders angegeben, für eine Umgebungstemperatur von 25°C.