FOCO

100-01190740

FOCO W WANDAUFBAULEUCHTE aus Aluminium, grau, ähnlich RAL 7042,hochwertige Glaslinse Ausstrahlwinkel 100°, Lichtaustritt direkt/- indirekt, max. 500mA, Dimmbarkeit: nicht dimmbar, IP54,



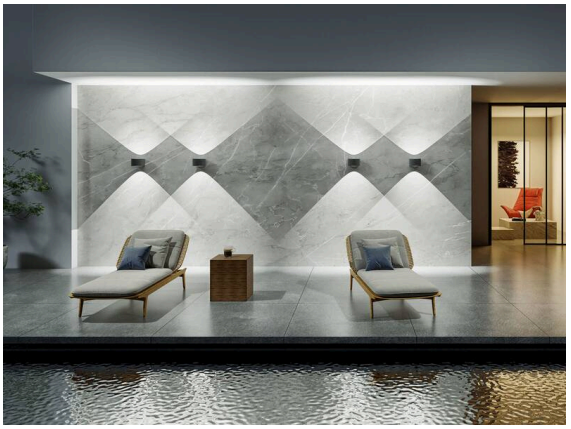

Skizze

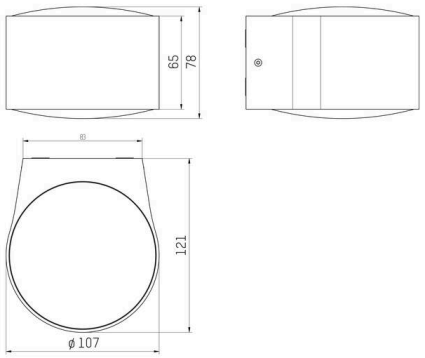

Lichtverteilungskurve

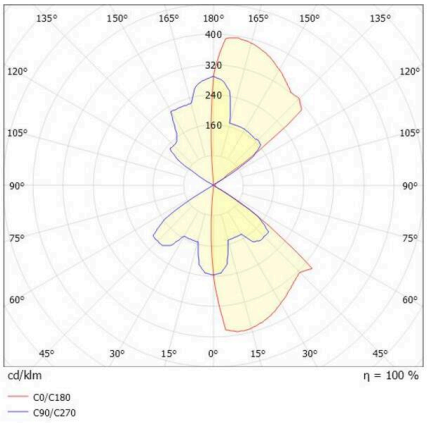

Technische Details

Leuchtmittel	LED
Systemleistung [W]	11
Lichtstrom [lm]	550
Strom sekundärseitig [mA]	500
Lichtfarbe	3000K
CRI	>80
Optik	hochwertige Glaslinse
Dimmbarkeit	nicht dimmbar
Lichtaustritt	direkt/- indirekt
Ausstrahlwinkel	100°
Spannung	220-240V 50/60Hz
Länge [mm]	121
Breite [mm]	107
Höhe [mm]	78
Schutzart	IP54
Schutzklasse	Schutzklasse I
Stoßfestigkeit	IK10
Material	Aluminium
Farbe Leuchte	grau
RAL	7042
Lebensdauer [h]	L80 B10 20 000
Energieeffizienzklasse	F
Nettogewicht [kg]	0,99
EAN-Nummer	9010506456660

Energie Label

CE

Die Werte sind Bemessungswerte. Leistung und Lichtstrom unterliegen initial einer Toleranz von +/- 10%.
Toleranz der Farbtemperatur: +/- 150 K. Die Werte gelten, wenn nicht anders angegeben, für eine Umgebungstemperatur von 25°C.