DASH 2

599-103010223040

DASH 2 VOLARE SPOT POUR RAIL AVEC ADAPTATEUR 2 PHASES VOLARE en aluminium, gris, RAL 9006,réflecteur haute efficacité, métallisé sous vide, en aluminium accessoire: verre, angle de rayonnement 17°, émission direct, UGR <19, rotatif sur 350°, pivotant sur 90°, avec driver, gradation: non dimmable, adaptateur/patère gris, IP20





Illustration

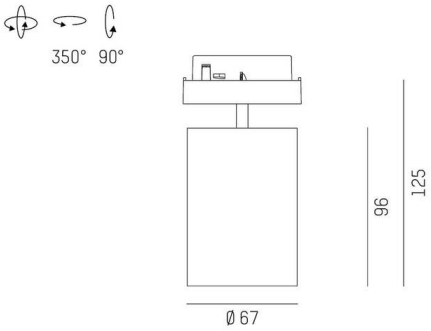

Courbe photométrique

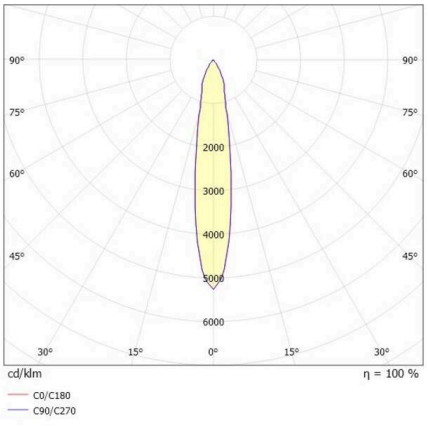

Données techniques

Ampoule	LED
Puissance système [W]	10
Flux lumineux [lm]	510
Température de couleur	2700K
CRI	>90
UGR	<19
Cache (Diffuseur)	réflecteur métallisé sous vide en aluminium
Driver	avec driver
Gradation	non dimmable
Émission de lumière	direct
Angle de rayonnement	17°
Tension	220-240V 50/60Hz
Longueur [mm]	72
Hauteur [mm]	125
Diamètre [mm]	67
Type de protection	IP20
Classe de protection	classe de protection I
Valeur IK	IK01
Matériau	aluminium
Couleur du luminaire	gris
RAL	9006
Couleur adaptateur/patère	gris
Durée de vie [h]	L80 B10 20 000
Classe d`efficacité énergétique	G
Nombre de luminaires sur B16A	200
Poids net [kg]	1,11
EAN numéro	9010506800616

Label énergie

CE

Les valeurs indiquées sont des valeurs assignées. La puissance et le flux lumineux sous soumis à une tolérance d'environ 10 %.
Tolérance de la température de couleur: +/- 150 K. Sauf indication contraire, les valeurs s'appliquent à une température ambiante de 25 °C.