MOVA

695-11063144966001

MOVA M BASIC TRACK SCHIENENSTRAHLER MIT 3-PH ADAPTER aus Aluminium, schwarz, ähnlich RAL 9005, Dekor schwarz,hocheffizienter, vakuumbedampfter Reflektor aus Aluminium ohne Schutzglas Ausstrahlwinkel 40°, Lichtaustritt direkt, drehbar 350, schwenkbar 90, mit Betriebsgerät, max. 700mA, Dimmbarkeit: nicht dimmbar, Adapter/Baldachin schwarz, IP20,



Technische Details

Leuchtmittel	LED
Systemleistung [W]	26,5
Lichtstrom [lm]	2940
Strom sekundärseitig [mA]	700
Lichtfarbe	3000K
CRI	PREMIUM>90
Optik	Reflektor aus Aluminium ohne Schutzglas
Betriebsgerät	mit Betriebsgerät
Dimmbarkeit	nicht dimmbar
Lichtaustritt	direkt
Ausstrahlwinkel	40°
Spannung	220-240V 50/60Hz
Länge [mm]	172,4
Höhe [mm]	159
Durchmesser [mm]	82
Schutzart	IP20
Schutzklasse	Schutzklasse II
Material	Aluminium
Farbe Leuchte	schwarz
RAL	9005
Farbe Adapter/Baldachin	schwarz
Farbe Dekor	schwarz
Lebensdauer [h]	L80 B10 50 000
Energieeffizienzklasse	E
Anzahl Leuchten B16A	47
Nettogewicht [kg]	0,55
EAN-Nummer	9010870034136

Skizze

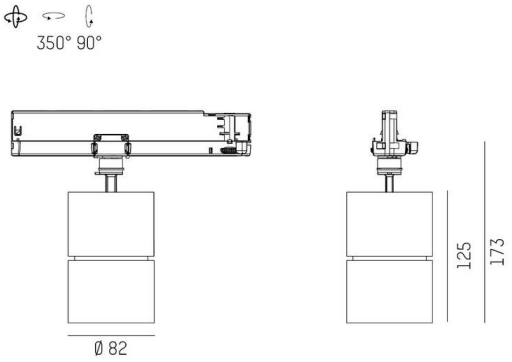

Energie Label

Lichtverteilungskurve

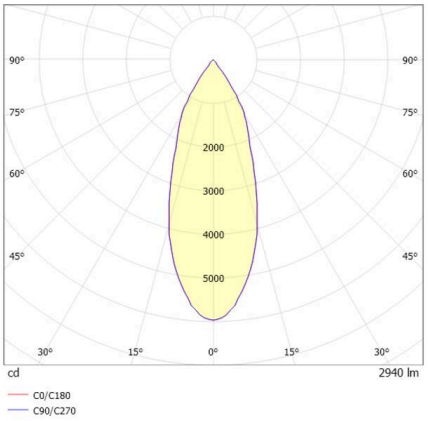

Die Werte sind Bemessungswerte. Leistung und Lichtstrom unterliegen initial einer Toleranz von +/- 10%.
Toleranz der Farbtemperatur: +/- 150 K. Die Werte gelten, wenn nicht anders angegeben, für eine Umgebungstemperatur von 25°C.