# VALO

**720-001090000050**

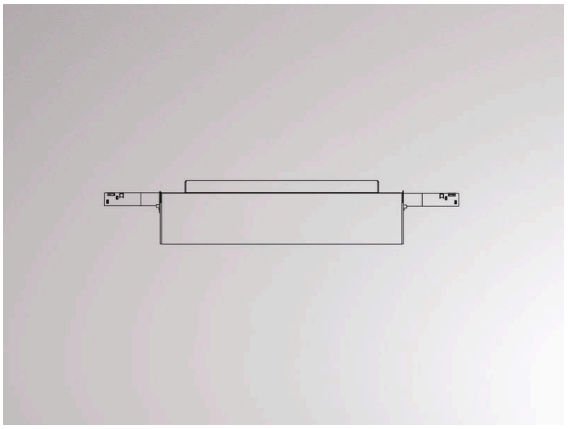

## Technische Details

| | |
|---|---|
| Systemleistung [W] | MAX. 150 |
| Betriebsgerät | mit Betriebsgerät |
| Dimmbarkeit | DALI |
| Spannung | 220-240V 50/60Hz |
| Länge [mm] | 320 |
| Höhe [mm] | 83 |
| Schutzart | IP20 |
| Schutzklasse | Schutzklasse I |
| Material | Stahlblech |
| Farbe Leuchte | weiß |
| RAL | 9016 |
| Farbe Adapter/Baldachin | weiß |
| Anzahl Leuchten B16A | 15 |
| Nettogewicht [kg] | 1,85 |
| EAN-Nummer | 9010506267853 |

## Skizze

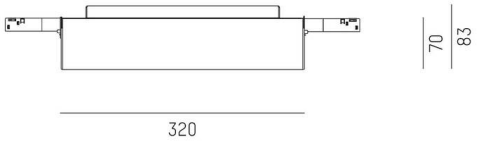


Energie Label

CE

Die Werte sind Bemessungswerte. Leistung und Lichtstrom unterliegen initial einer Toleranz von +/- 10%.
Toleranz der Farbtemperatur: +/- 150 K. Die Werte gelten, wenn nicht anders angegeben, für eine Umgebungstemperatur von 25°C.