## VALO

## 720-004410343550

VALO SYSTEM SINGLE SPOT SYSTEMSTRAHLER weiß, ähnlich RAL 9016,hocheffizienter, vakuumbedampfter Reflektor aus Kunststoff Ausstrahlwinkel 38°, Lichtaustritt direkt, drehbar 355°, schwenkbar 35°, mit Betriebsgerät, max. 350mA, Dimmbarkeit: nicht dimmbar, Adapter/Baldachin weiß, IP20,



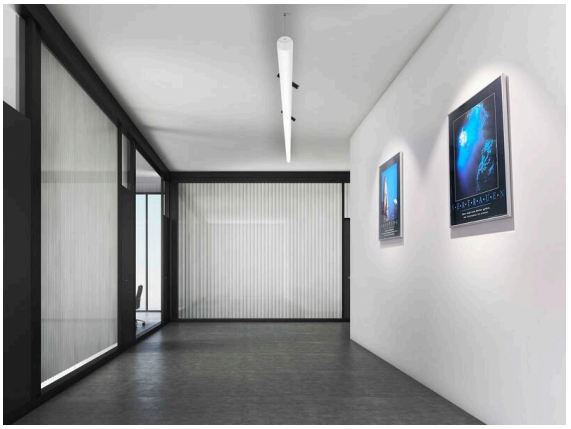

### Skizze

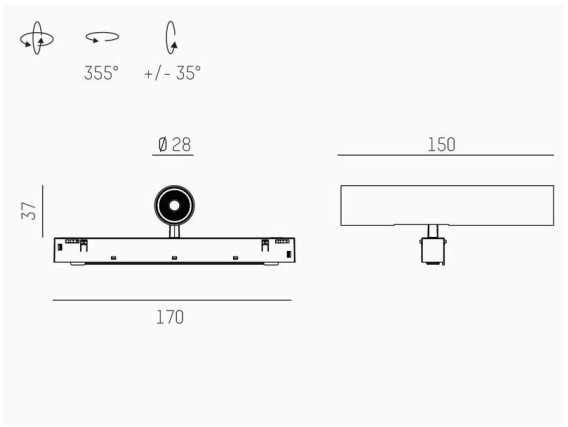


### Technische Details

| | |
|---|---|
| Leuchtmittel | LED |
| Systemleistung [W] | 7 |
| Lichtstrom [lm] | 600 |
| Strom sekundärseitig [mA] | 350 |
| Lichtfarbe | 2700K |
| CRI | PREMIUM>90 |
| Optik | vakuumbedampfter Reflektor aus Kunststoff |
| Betriebsgerät | mit Betriebsgerät |
| Dimmbarkeit | nicht dimmbar |
| Lichtaustritt | direkt |
| Ausstrahlwinkel | 38° |
| Spannung | 48 VDC |
| | |
| Länge [mm] | 170 |
| Breite [mm] | 150 |
| Höhe [mm] | 37 |
| Durchmesser [mm] | 28 |
| Schutzart | IP20 |
| Schutzklasse | Schutzklasse III |
| Stoßfestigkeit | IK04 |
| | |
| Farbe Leuchte | weiß |
| RAL | 9016 |
| Farbe Adapter/Baldachin | weiß |
| Lebensdauer [h] | L80 B10 50 000 |
| Energieeffizienzklasse | D |
| | |
| Nettogewicht [kg] | 0,15 |
| EAN-Nummer | 9010506238860 |

### Lichtverteilungskurve

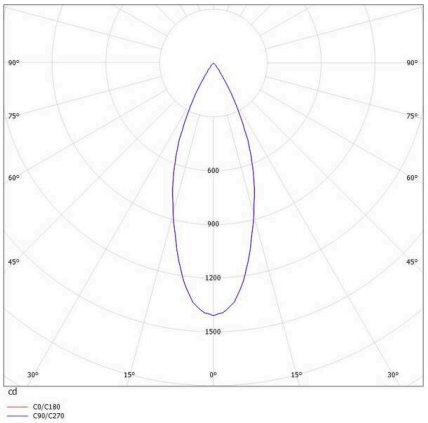


Energie Label

CE

Die Werte sind Bemessungswerte. Leistung und Lichtstrom unterliegen initial einer Toleranz von +/- 10%.
Toleranz der Farbtemperatur: +/- 150 K. Die Werte gelten, wenn nicht anders angegeben, für eine Umgebungstemperatur von 25°C.