VALO

720-001240000050

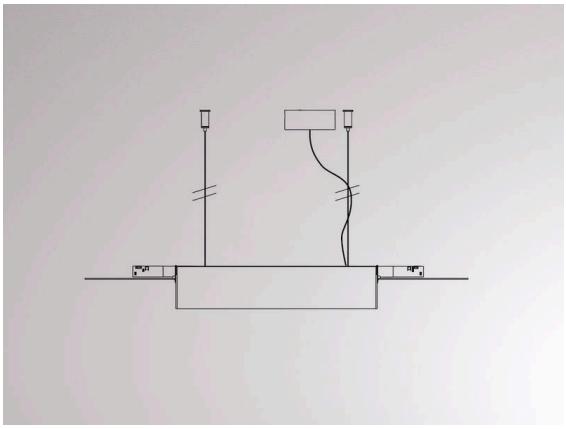

Technische Details

Systemleistung [W]	MAX. 150
Betriebsgerät	mit Betriebsgerät
Dimmbarkeit	DALI
Spannung	220-240V 50/60Hz
Pendellänge [mm]	1500
Durchmesser [mm]	70
Schutzart	IP20
Schutzklasse	Schutzklasse I
Material	Stahlblech
Farbe Leuchte	weiß
RAL	9016
Farbe Adapter/Baldachin	weiß
Anzahl Leuchten B16A	15
Nettogewicht [kg]	1,90
EAN-Nummer	9010506268157

Skizze

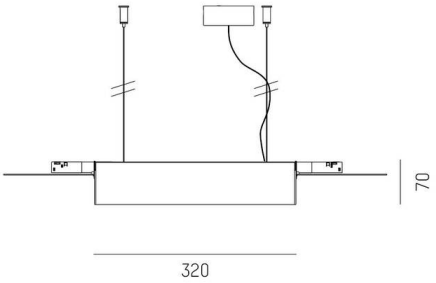

Energie Label

CE

Die Werte sind Bemessungswerte. Leistung und Lichtstrom unterliegen initial einer Toleranz von +/- 10%.
Toleranz der Farbtemperatur: +/- 150 K. Die Werte gelten, wenn nicht anders angegeben, für eine Umgebungstemperatur von 25°C.