MOVA

495-420000000440

MOVA S GU10 VOLARE SCHIENENSTRAHLER MIT 2-PH VOLARE ADAPTER aus Aluminium, grau, ähnlich RAL 9006, Dekor grau, Lichtaustritt direkt, drehbar 350°, schwenkbar 90°, Dimmbarkeit: nicht dimmbar, Adapter/Baldachin grau, IP20,



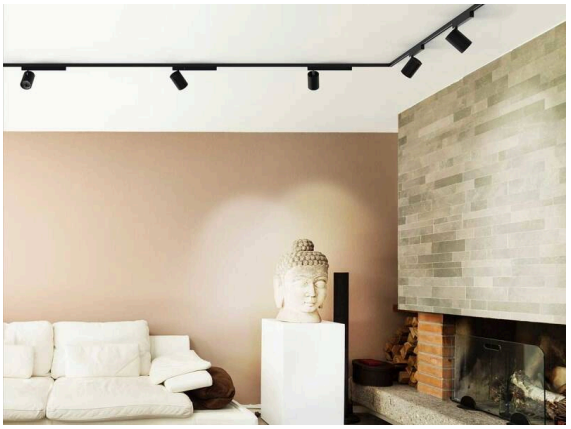

Skizze

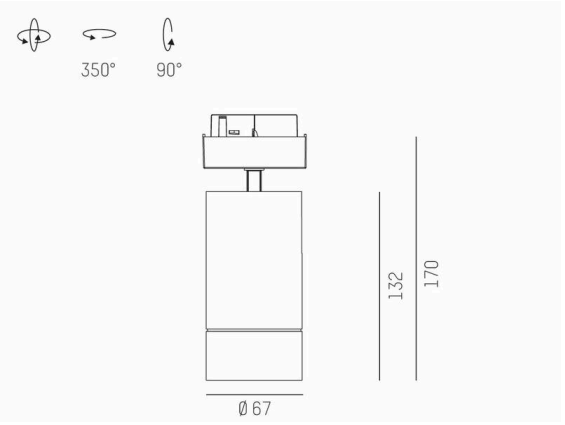

Technische Details

Leuchtmittel	QPAR 16 50W
Anzahl Fassungen	1x
Fassung	GU10
Dimmbarkeit	nicht dimmbar
Lichtaustritt	direkt
Spannung	220-240V 50/60Hz
Länge [mm]	72
Breite [mm]	19
Höhe [mm]	132
Durchmesser [mm]	67
Schutzart	IP20
Schutzklasse	Schutzklasse II
Material	Aluminium
Farbe Leuchte	grau
RAL	9006
Farbe Adapter/Baldachin	grau
Farbe Dekor	grau
Nettogewicht [kg]	0,35
EAN-Nummer	9010506235562

Energie Label

Die Werte sind Bemessungswerte. Leistung und Lichtstrom unterliegen initial einer Toleranz von +/- 10%.
Toleranz der Farbtemperatur: +/- 150 K. Die Werte gelten, wenn nicht anders angegeben, für eine Umgebungstemperatur von 25°C.