RIDE

577-45108

RIDE PROFIL R EINBAUPROFIL aus stranggepresstem Aluminiumprofil, aluminium eloxiert, Dimmbarkeit: nicht dimmbar, IP20,

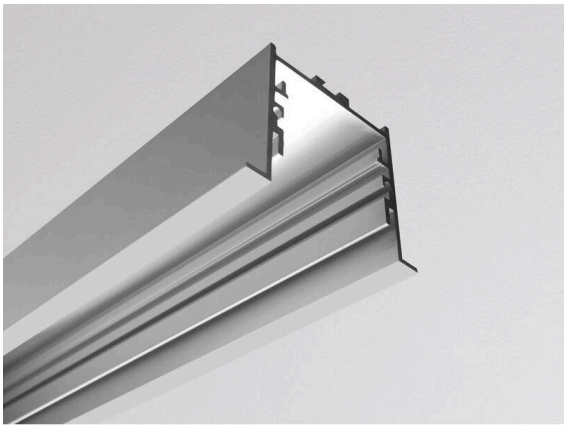

Technische Details

Dimmbarkeit	nicht dimmbar
Länge [mm]	2250
Breite [mm]	44
Höhe [mm]	35
Deckenausschnitt [mm]	37mm x L-3mm
Schutzart	IP20
Material	stranggepresstem Aluminiumprofil
Farbe Leuchte	aluminium eloxiert
Nettogewicht [kg]	1,37
EAN-Nummer	9010506197310

Energie Label

Skizze

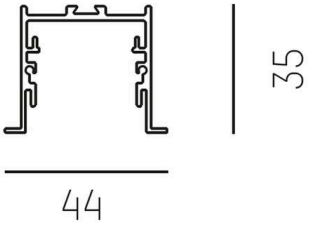

CE

Die Werte sind Bemessungswerte. Leistung und Lichtstrom unterliegen initial einer Toleranz von +/- 10%.
Toleranz der Farbtemperatur: +/- 150 K. Die Werte gelten, wenn nicht anders angegeben, für eine Umgebungstemperatur von 25°C.