PILLE

737-500236gtv1

PILLE SINGLE L T LUMINAIRE DE TABLE en aluminium, noir, RAL 9005, abat-jour en verre soufflé bouche gris, émission direct, avec driver, max. 350mA, gradation: Push Dim, câble d`alimentation noir, revêtement en plastique, IP20



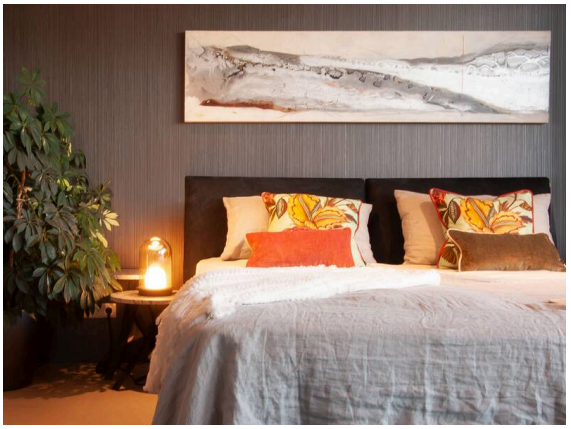

Illustration

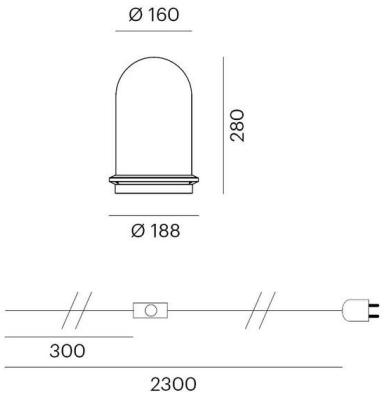

Courbe photométrique

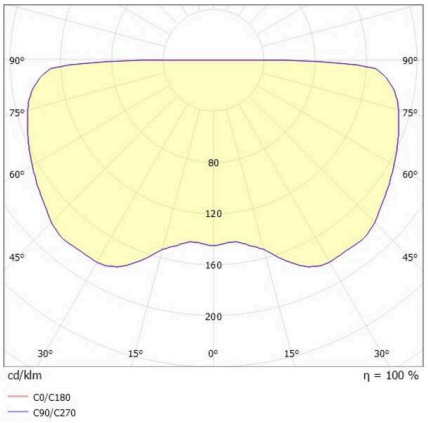

Données techniques

Ampoule	LED
Puissance système [W]	14
Flux lumineux [lm]	630
Courant secondaire [mA]	350
Température de couleur	2700K
CRI	PREMIUM>90
Cache (Diffuseur)	verre soufflé bouche
Driver	avec driver
Gradation	Push Dim
Émission de lumière	direct
Tension	220-240V 50/60Hz
Largeur [mm]	188
Hauteur [mm]	280
Diamètre [mm]	188
Type de protection	IP20
Classe de protection	classe de protection II
Matériau	aluminium
Couleur du luminaire	noir
RAL	9005
Couleur verre/abat-jour	gris
Câble	noir, revêtement en plastique
Durée de vie [h]	L80 B10 50 000
Classe d`efficacité énergétique	E
Nombre de luminaires sur B16A	50
Poids net [kg]	1,76
EAN numéro	9010870125711

Label énergie

CE

Les valeurs indiquées sont des valeurs assignées. La puissance et le flux lumineux sous soumis à une tolérance d'environ 10 %.
Tolérance de la température de couleur: +/- 150 K. Sauf indication contraire, les valeurs s'appliquent à une température ambiante de 25 °C.