VIBO

668-00301052466

VIBO R EINBAUSTRAHLER aus Aluminium, schwarz, ähnlich RAL 9005,streulichtfreie Hexagonal-Linse Ausstrahlwinkel 23°, Lichtaustritt direkt, UGR <16, drehbar 355°, schwenkbar 30°, ohne Betriebsgerät, max. 500mA, Dimmbarkeit: siehe Betriebsgerät, IP20,





Skizze

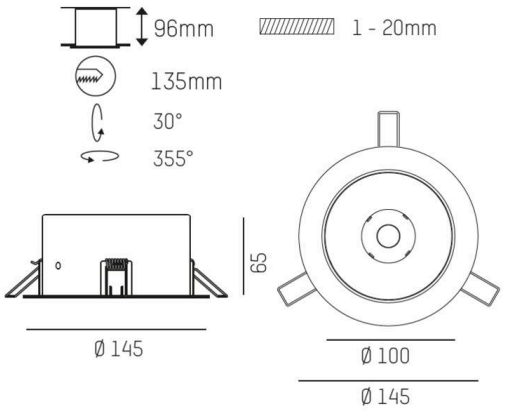

Technische Details

Leuchtmittel	LED 6W
Lichtstrom [lm]	470
Strom sekundärseitig [mA]	500
Lichtfarbe	4000K
CRI	>90
UGR	<16
Optik	streulichtfreie Hexagonal-Linse
Betriebsgerät	ohne Betriebsgerät
Dimmbarkeit	siehe Betriebsgerät
Lichtaustritt	direkt
Ausstrahlwinkel	23°
Höhe [mm]	65
Durchmesser [mm]	145
Deckenausschnitt [mm]	135
Deckenstärke [mm]	1-20
Einbautiefe [mm]	96
Schutzart	IP20
Schutzklasse	Schutzklasse II
Material	Aluminium
Farbe Leuchte	schwarz
RAL	9005
Lebensdauer [h]	L80 B10 50 000
Energieeffizienzklasse	G
Nettogewicht [kg]	0,71
EAN-Nummer	9008905782060

Lichtverteilungskurve

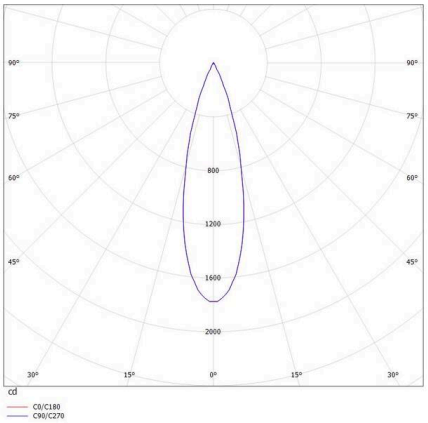

Energie Label

CE

Die Werte sind Bemessungswerte. Leistung und Lichtstrom unterliegen initial einer Toleranz von +/- 10%.
Toleranz der Farbtemperatur: +/- 150 K. Die Werte gelten, wenn nicht anders angegeben, für eine Umgebungstemperatur von 25°C.