LOG 50

715-03750y0000500

LOG 50 PROFIL R EINBAUPROFIL aus stranggepresstem Aluminiumprofil, weiß, ähnlich RAL 9016, Dimmbarkeit: nicht dimmbar, IP20,

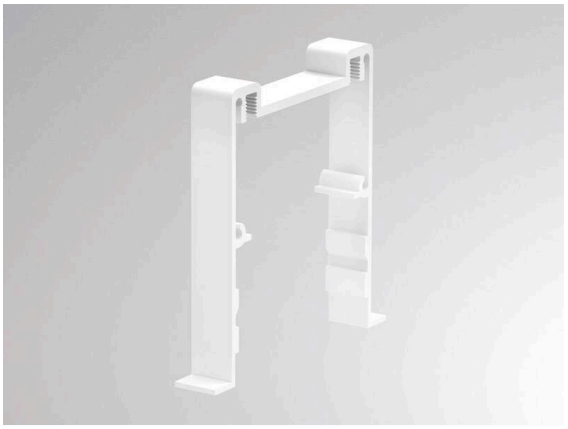

Technische Details

Dimmbarkeit	nicht dimmbar
Länge [mm]	2250
Breite [mm]	64
Höhe [mm]	62
Deckenstärke [mm]	1-25
Einbautiefe [mm]	95
Schutzart	IP20
Material	stranggepresstem Aluminiumprofil
Farbe Leuchte	weiß
RAL	9016
Nettogewicht [kg]	2,14
EAN-Nummer	9010506446982

Energie Label

Skizze

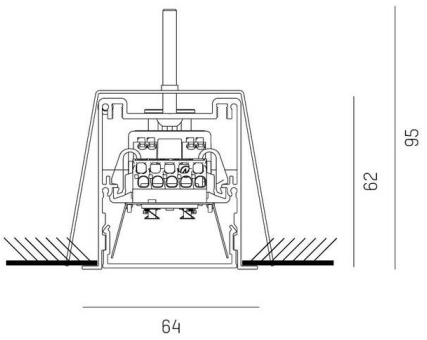

CE

Die Werte sind Bemessungswerte. Leistung und Lichtstrom unterliegen initial einer Toleranz von +/- 10%.
Toleranz der Farbtemperatur: +/- 150 K. Die Werte gelten, wenn nicht anders angegeben, für eine Umgebungstemperatur von 25°C.