MAGNETICS

708-00505000006d

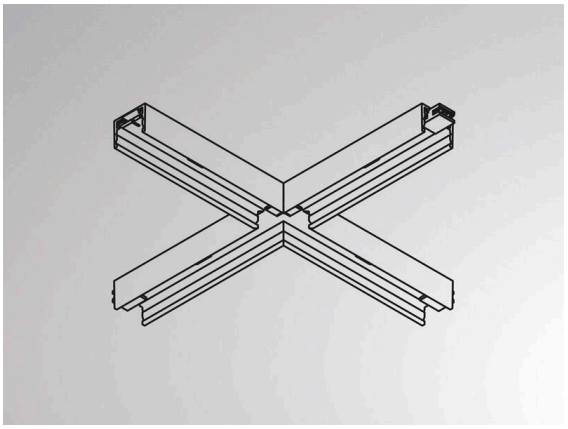

Technische Details

Betriebsgerät	ohne Betriebsgerät
Dimmbarkeit	DALI
Breite [mm]	163
Höhe [mm]	12,6
Schutzart	IP20
Schutzklasse	Schutzklasse III
Material	stranggepresstem Aluminiumprofil
Farbe Leuchte	schwarz
RAL	9005
Nettogewicht [kg]	0,15
EAN-Nummer	9010506653045

Energie Label

Skizze

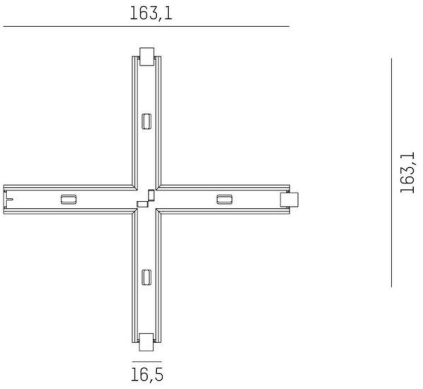

CE

Die Werte sind Bemessungswerte. Leistung und Lichtstrom unterliegen initial einer Toleranz von +/- 10%.
Toleranz der Farbtemperatur: +/- 150 K. Die Werte gelten, wenn nicht anders angegeben, für eine Umgebungstemperatur von 25°C.