MAGNETICS

708-00502000006d

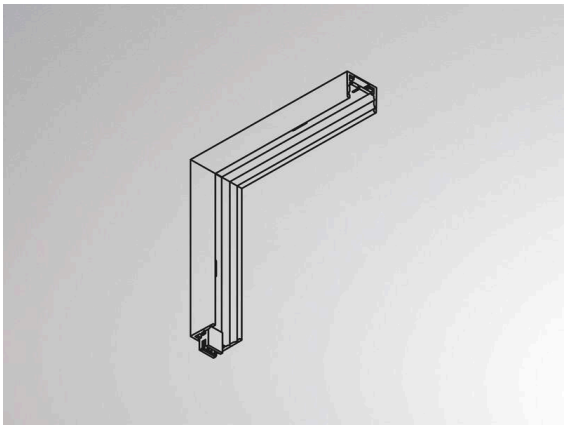

Illustration

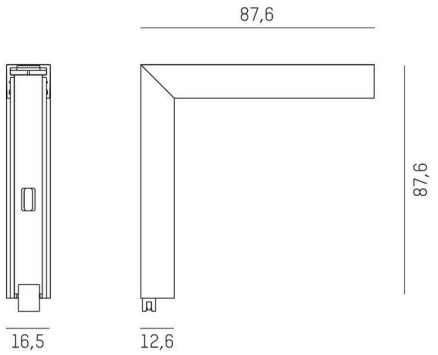

Données techniques

Driver	sans driver
Gradation	DALI
Longueur [mm]	87,6
Largeur [mm]	87,6
Hauteur [mm]	12,6
Type de protection	IP20
Classe de protection	classe de protection III
Matériau	profilé d`aluminium extrudé
Couleur du luminaire	noir
RAL	9005
Poids net [kg]	0,12
EAN numéro	9010506653021

Label énergie

CE

Les valeurs indiquées sont des valeurs assignées. La puissance et le flux lumineux sous soumis à une tolérance d'environ 10 %.
Tolérance de la température de couleur: +/- 150 K. Sauf indication contraire, les valeurs s'appliquent à une température ambiante de 25 °C.