## RIDE SYSTEM

## 577-00201012306

RIDE SPOT 2 SYSTEM INSERT INSERT LUMINEUX en profilé d`aluminium extrudé, noir, RAL 9005,lentille en verre de haute qualité angle de rayonnement 12°, émission direct, rotatif sur 350°, pivotant sur 35°, avec driver, gradation: non dimmable, câblage traversant 3x0,75mm², IP20





### Illustration

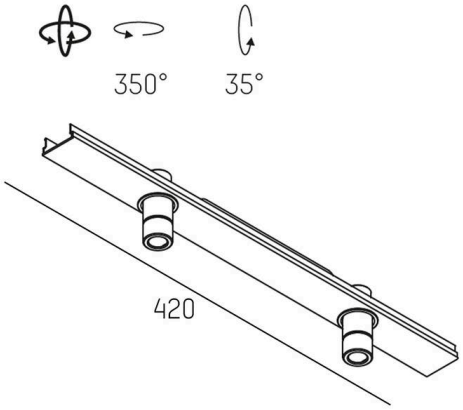


### Données techniques

| | |
|---|---|
| Ampoule | LED |
| Puissance système [W] | 7 |
| Flux lumineux [lm] | 290 |
| Température de couleur | 2700K |
| CRI | >90 |
| Cache (Diffuseur) | lentille en verre de haute qualité |
| Driver | avec driver |
| Gradation | non dimmable |
| Émission de lumière | direct |
| Angle de rayonnement | 12° |
| Tension | 220-240V 50/60Hz |
| Câblage traversant | 3x0,75mm² |
| | |
| Hauteur [mm] | 60 |
| Type de protection | IP20 |
| Classe de protection | classe de protection I |
| | |
| Matériau | profilé d`aluminium extrudé |
| Couleur du luminaire | noir |
| RAL | 9005 |
| Durée de vie [h] | L80 B10 50 000 |
| Classe d`efficacité énergétique | G |
| | |
| Poids net [kg] | 0,53 |
| EAN numéro | 9008905677939 |

Label énergie

CE

Les valeurs indiquées sont des valeurs assignées. La puissance et le flux lumineux sous soumis à une tolérance d'environ 10 %.
Tolérance de la température de couleur: +/- 150 K. Sauf indication contraire, les valeurs s'appliquent à une température ambiante de 25 °C.