RIDE SYSTEM

577-00201012905

RIDE SPOT 2 SYSTEM INSERT INSERT LUMINEUX en profilé d`aluminium extrudé, blanc, RAL 9016,lentille en verre de haute qualité angle de rayonnement 12°, émission direct, rotatif sur 350°, pivotant sur 35°, avec driver, gradation: non dimmable, câblage traversant 3x0,75mm², IP20





Illustration

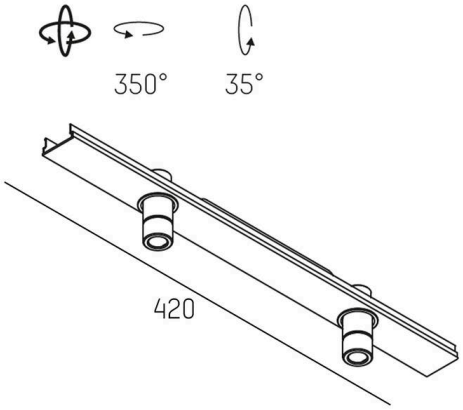

Données techniques

Ampoule	LED
Puissance système [W]	7
Flux lumineux [lm]	310
Température de couleur	3000K
CRI	>90
Cache (Diffuseur)	lentille en verre de haute qualité
Driver	avec driver
Gradation	non dimmable
Émission de lumière	direct
Angle de rayonnement	12°
Tension	220-240V 50/60Hz
Câblage traversant	3x0,75mm²
Hauteur [mm]	60
Type de protection	IP20
Classe de protection	classe de protection I
Matériau	profilé d`aluminium extrudé
Couleur du luminaire	blanc
RAL	9016
Durée de vie [h]	L80 B10 50 000
Classe d`efficacité énergétique	G
Poids net [kg]	0,57
EAN numéro	9008905677571

Label énergie

CE

Les valeurs indiquées sont des valeurs assignées. La puissance et le flux lumineux sous soumis à une tolérance d'environ 10 %.
Tolérance de la température de couleur: +/- 150 K. Sauf indication contraire, les valeurs s'appliquent à une température ambiante de 25 °C.