LENS

646-20301032406m

LENS SINGLE PDI SUSPENSION en profilé d`aluminium extrudé, noir, RAL 9005,lentille optique avec grille anti-éblouissement angle de rayonnement pour poste de travail individuel, émission direct/indirect, UGR <16, avec driver, max. 250mA, gradation: motion swarm, avec détecteur de mouvement, gestion selon l`apport de lumière naturelle et fonction intelligence en essaim, câble d`alimentation transparent, adaptateur/patère noir mat, longueur de suspension 1500mm, IP20 mode « out of the box » ¿ avec détecteur de présence et gestion selon la lumière du jour activés,

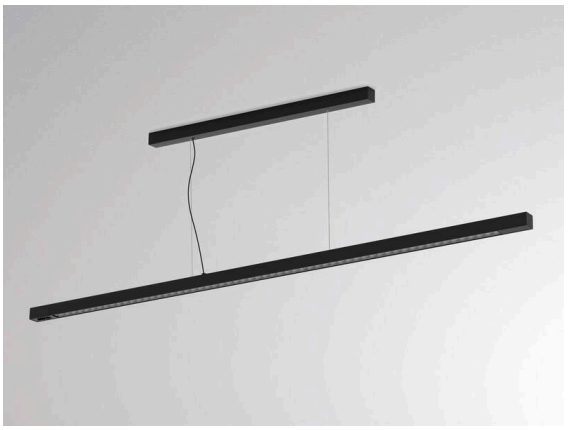



Illustration

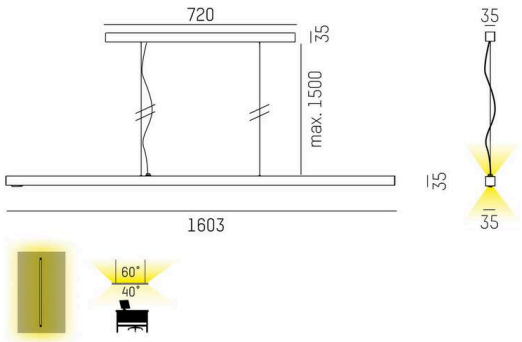

Courbe photométrique

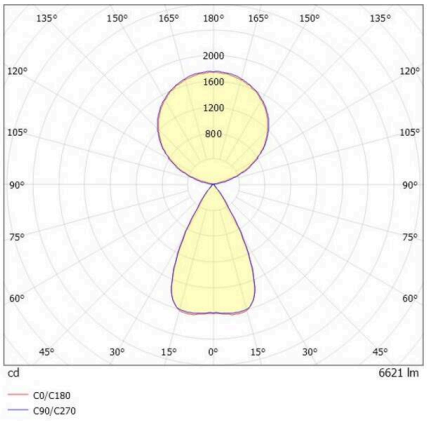

Données techniques

Ampoule	LED
Puissance système [W]	48
Flux lumineux [lm]	6620
Courant secondaire [mA]	250
Température de couleur	4000K
CRI	>80
UGR	<16
Cache (Diffuseur)	lentille optique avec grille anti-éblouissement
Driver	avec driver
Gradation	motion swarm
Émission de lumière	direct/indirect
Angle de rayonnement	pour poste de travail individuel
Tension	220-240V AC/DC
Détecteur de mouvement	avec détecteur de mouvement, gestion selon l`apport de lumière naturelle et fonction intelligence en essaim
Longueur [mm]	1603
Largeur [mm]	35
Hauteur [mm]	35
Longueur de suspension [mm]	1500
Type de protection	IP20
Classe de protection	classe de protection I
Valeur IK	IK05
Matériau	profilé d`aluminium extrudé
Couleur du luminaire	noir
RAL	9005
Couleur adaptateur/patère	noir
Câble	transparent
Durée de vie [h]	L80 B10 50 000
Classe d`efficacité énergétique	E
Nombre de luminaires sur B16A	21
Poids net [kg]	4,56
EAN numéro	9010506847918

Label énergie

Les valeurs indiquées sont des valeurs assignées. La puissance et le flux lumineux sous soumis à une tolérance d'environ 10 %.
Tolérance de la température de couleur: +/- 150 K. Sauf indication contraire, les valeurs s'appliquent à une température ambiante de 25 °C.