## DASH 2

**599-101010329050**

DASH 2 TRACK SPOT POUR RAIL AVEC ADAPTATEUR 3 PHASES en aluminium, blanc, RAL 9016,réflecteur haute efficacité, métallisé sous vide, en aluminium accessoire: verre, angle de rayonnement 24°, émission direct, UGR <19, rotatif sur 350°, pivotant sur 90°, avec driver, gradation: non dimmable, adaptateur/patère blanc, IP20





### Illustration

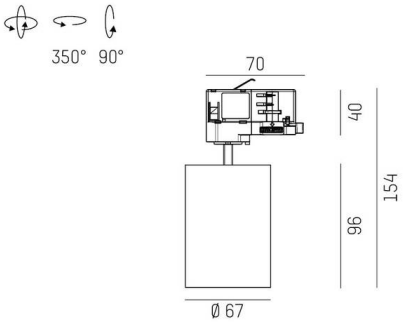


### Courbe photométrique

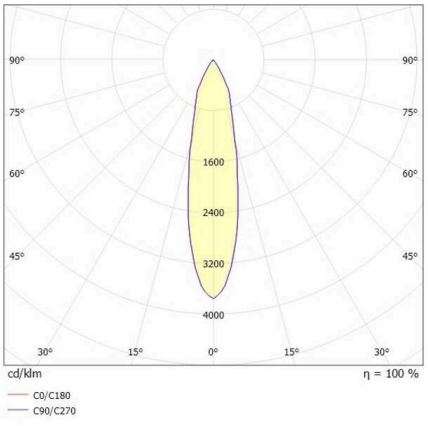


### Données techniques

| | |
|---|---|
| Ampoule | LED |
| Puissance système [W] | 10 |
| Flux lumineux [lm] | 560 |
| Température de couleur | 3000K |
| CRI | >90 |
| UGR | <19 |
| Cache (Diffuseur) | réflecteur métallisé sous vide en aluminium |
| Driver | avec driver |
| Gradation | non dimmable |
| Émission de lumière | direct |
| Angle de rayonnement | 24° |
| Tension | 220-240V 50/60Hz |
| | |
| Longueur [mm] | 99 |
| Hauteur [mm] | 154 |
| Diamètre [mm] | 67 |
| Type de protection | IP20 |
| Classe de protection | classe de protection I |
| Valeur IK | IK01 |
| | |
| Matériau | aluminium |
| Couleur du luminaire | blanc |
| RAL | 9016 |
| Couleur adaptateur/patère | blanc |
| Durée de vie [h] | L80 B10 20 000 |
| Classe d`efficacité énergétique | G |
| Nombre de luminaires sur B16A | 200 |
| | |
| Poids net [kg] | 0,46 |
| EAN numéro | 9010506793420 |

Label énergie

CE

Les valeurs indiquées sont des valeurs assignées. La puissance et le flux lumineux sous soumis à une tolérance d'environ 10 %.
Tolérance de la température de couleur: +/- 150 K. Sauf indication contraire, les valeurs s'appliquent à une température ambiante de 25 °C.