RIDE

577-228leer

RIDE PROFIL R LED STRIP PROFILE aluminium eloxiert, Dimmbarkeit: nicht dimmbar, IP20,

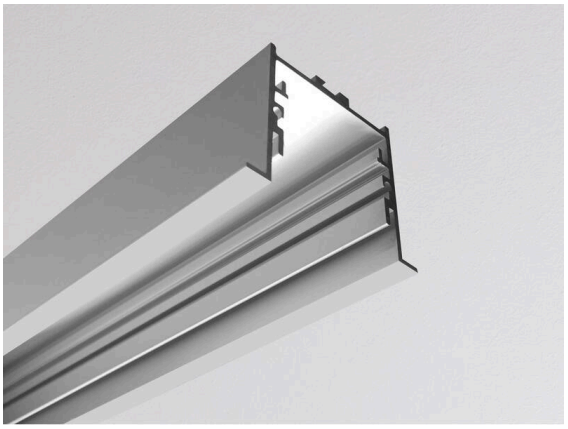

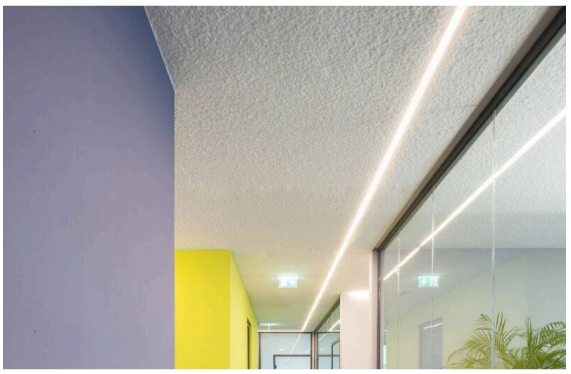

Skizze

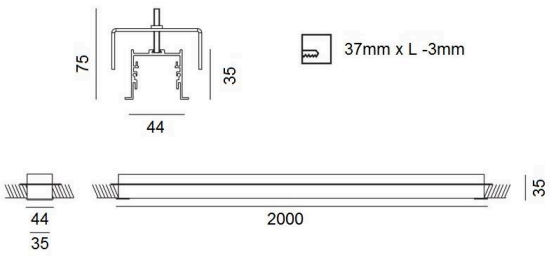

Technische Details

Dimmbarkeit	nicht dimmbar
Breite [mm]	44
Höhe [mm]	35
Deckenausschnitt [mm]	37mm x L-3mm
Einbautiefe [mm]	75
Schutzart	IP20
Farbe Leuchte	aluminium eloxiert
Nettogewicht [kg]	1,21
EAN-Nummer	9008905485350

Energie Label

CE

Die Werte sind Bemessungswerte. Leistung und Lichtstrom unterliegen initial einer Toleranz von +/- 10%.
Toleranz der Farbtemperatur: +/- 150 K. Die Werte gelten, wenn nicht anders angegeben, für eine Umgebungstemperatur von 25°C.