RIDE

577-4714

flat endcaps for recessed profile, set with 2 pcs.

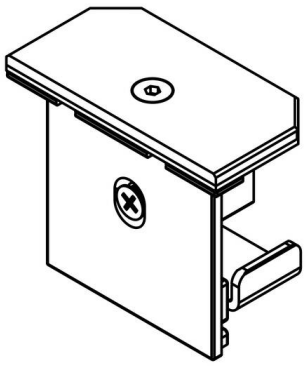

Dettagli tecnici

Dimmerabilita	non dimmerabile
Classe di protezione	IP54
Materiale	plastica
Colore base	grigio
RAL	9006
Peso netto [kg]	0,05
EAN numero	9008905417122

Etichetta energetica

CE

I valori indicati sono nominali. Tolleranza della potenza e del flusso luminoso +/- 10%.

Tolleranza della temperatura colore: +/- 150 K. I valori sono riferiti ad una temperatura ambiente di 25°C, salvo diversa indicazione.