VARIDO 2

149-00101021305c

VARIDO 2 BASIC TRACK SCHIENENSTRAHLER MIT 3-PH ADAPTER aus Stahlblech, weiß, ähnlich RAL 9016,Linsenoptik mit vakuumbedampftem Reflektor aus Kunststoff Ausstrahlwinkel 66°, Lichtaustritt direkt, UGR <19, drehbar 350°, mit Betriebsgerät, max. 850mA, Dimmbarkeit: Casambi, Adapter/Baldachin weiß, IP20,



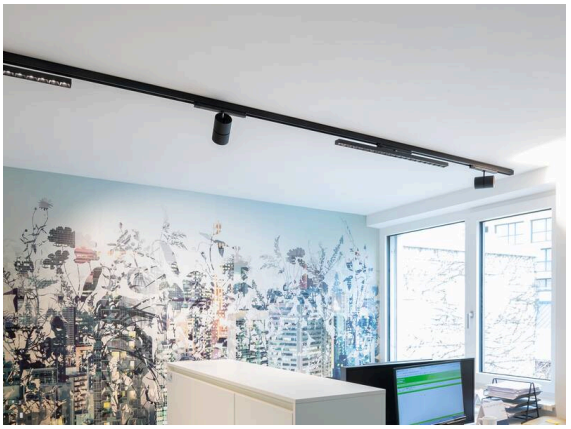

Skizze

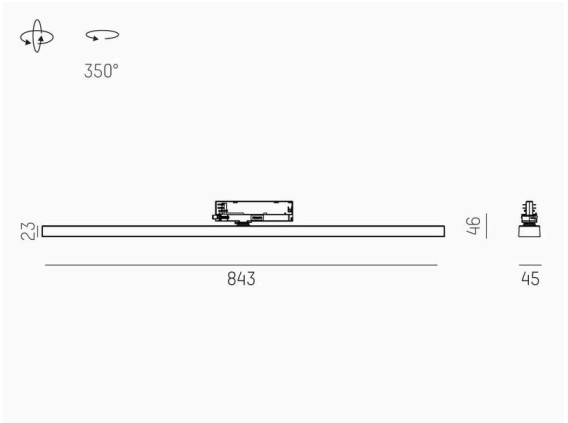

Technische Details

Leuchtmittel	LED
Systemleistung [W]	32
Lichtstrom [lm]	4165
Strom sekundärseitig [mA]	850
Lichtfarbe	2700K
CRI	>80
UGR	<19
Optik	Linsenoptik mit vakuumbedampftem Reflektor aus Kunststoff
Betriebsgerät	mit Betriebsgerät
Dimmbarkeit	Casambi
Lichtaustritt	direkt
Ausstrahlwinkel	66°
Spannung	220-240V 50/60Hz
Länge [mm]	844
Breite [mm]	54
Höhe [mm]	24
Schutzart	IP20
Schutzklasse	Schutzklasse II
Material	Stahlblech
Farbe Leuchte	weiß
RAL	9016
Farbe Adapter/Baldachin	weiß
Lebensdauer [h]	L80 B10 50 000
Energieeffizienzklasse	C
Anzahl Leuchten B16A	50
Nettogewicht [kg]	1,50
EAN-Nummer	9010870827295

Lichtverteilungskurve

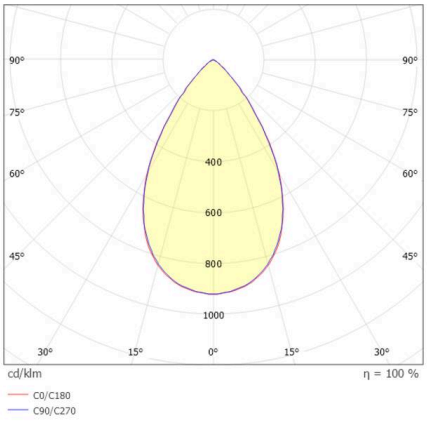

Energie Label

CE

Die Werte sind Bemessungswerte. Leistung und Lichtstrom unterliegen initial einer Toleranz von +/- 10%.
Toleranz der Farbtemperatur: +/- 150 K. Die Werte gelten, wenn nicht anders angegeben, für eine Umgebungstemperatur von 25°C.