DARK NIGHT

579-00102082306

DARK NIGHT LENS 2 R EINBAUSTRAHLER aus Aluminium, schwarz, ähnlich RAL 9005, Dekor grau,hocheffizienter, vakuumbedampfter Reflektor aus Aluminium Ausstrahlwinkel 36°, Lichtaustritt direkt, UGR <16, ohne Betriebsgerät, max. 1050mA, Dimmbarkeit: siehe Betriebsgerät, IP20,





Skizze

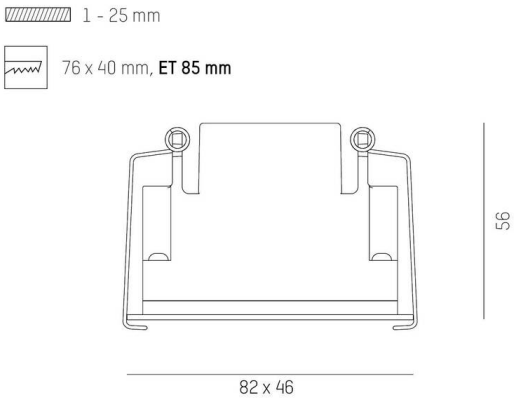

Technische Details

Leuchtmittel	LED 6W
Lichtstrom [lm]	420
Strom sekundärseitig [mA]	1050
Lichtfarbe	2700K
CRI	>90
UGR	<16
Optik	vakuumbedampfter Reflektor aus Aluminium
Betriebsgerät	ohne Betriebsgerät
Dimmbarkeit	siehe Betriebsgerät
Lichtaustritt	direkt
Ausstrahlwinkel	36°
Länge [mm]	82
Breite [mm]	46
Höhe [mm]	56
Deckenausschnitt [mm]	76x40
Deckenstärke [mm]	1-25
Einbautiefe [mm]	85
Schutzart	IP20
Schutzklasse	Schutzklasse II
Stoßfestigkeit	IK06
Material	Aluminium
Farbe Leuchte	schwarz
RAL	9005
Farbe Dekor	grau
Lebensdauer [h]	L80 B10 50 000
Energieeffizienzklasse	F
Nettogewicht [kg]	0,25
EAN-Nummer	9010506236064

Lichtverteilungskurve

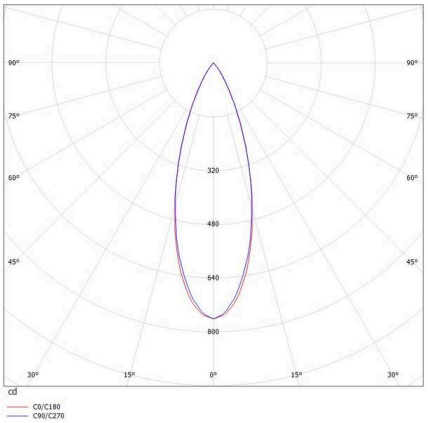

Energie Label

CE

Die Werte sind Bemessungswerte. Leistung und Lichtstrom unterliegen initial einer Toleranz von +/- 10%.
Toleranz der Farbtemperatur: +/- 150 K. Die Werte gelten, wenn nicht anders angegeben, für eine Umgebungstemperatur von 25°C.