## DARK NIGHT

**684-00903054906v1**

DARK NIGHT TURN S MODUL TRIMLESS R INCASSO in alluminio, nero, simile a RAL 9005, Decoro laccato nero,riflettore in alluminio purissima sottovuoto di elevata efficienza energetica fascio 40°, emissione luminosa diretta, UGR <16, girevole 355°, orientabile 25°, senza alimentatore, max. 350/450mA, dimmerabilità: vedi alimentatore, IP20 ordinare la cornice ad incasso separatamente,





### Disegno




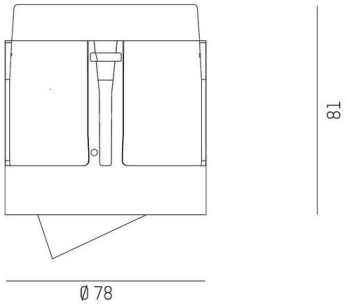


### Curva distribuzione luce

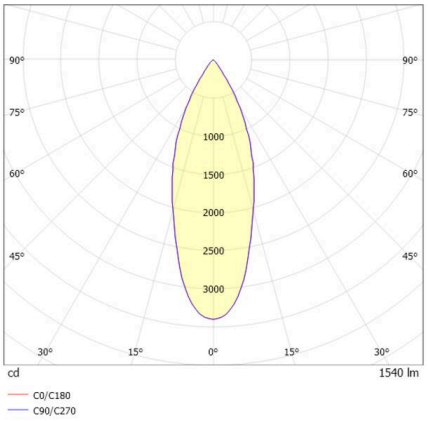


### Dettagli tecnici

| | |
|---|---|
| Lampadina | LED 13/17W |
| Flusso luminoso [lm] | 1090/1330 |
| Corrente del secondario [mA] | 350/450 |
| Temperatura colore | 3000K |
| CRI | PREMIUM>90 |
| UGR | <16 |
| Ottica | riflettore in alluminio purissimo sottovuoto |
| Alimentatore | senza alimentatore |
| Dimmerabilita | vedi alimentatore |
| Area di emissione luce | diretta |
| Angolo apertura fasio luminoso | 40° |
| Altezza [mm] | 81 |
| Diametro [mm] | 78 |
| Classe di protezione | IP20 |
| Classe di protezione | classe di protezione II |
| Valore IK | IK02 |
| Materiale | alluminio |
| Colore base | nero |
| RAL | 9005 |
| Colore decorazione | laccato nero |
| Durata di vita [h] | L80 B10 50 000 |
| Classe efficienza energetica | E |
| Peso netto [kg] | 0,27 |
| EAN numero | 9010870325401 |

Etichetta energetica

CE

I valori indicati sono nominali. Tolleranza della potenza e del flusso luminoso +/- 10%.

Tolleranza della temperatura colore: +/- 150 K. I valori sono riferiti ad una temperatura ambiente di 25°C, salvo diversa indicazione.