DARK NIGHT

684-01206v1



Technische Details

Höhe [mm]	68
Durchmesser [mm]	81
Deckenausschnitt [mm]	76
Deckenstärke [mm]	1-25
Einbautiefe [mm]	98
Schutzart	IP20
Stoßfestigkeit	IK06
Material	Aluminium
Farbe Leuchte	schwarz
RAL	9005
Nettogewicht [kg]	0,12
EAN-Nummer	9010870321434

Energie Label

Skizze

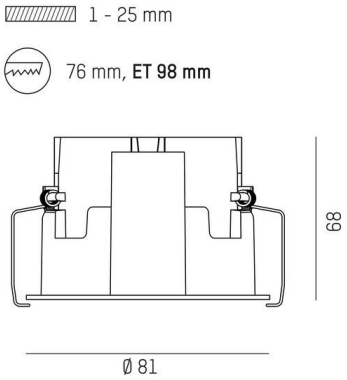

CE

Die Werte sind Bemessungswerte. Leistung und Lichtstrom unterliegen initial einer Toleranz von +/- 10%.
Toleranz der Farbtemperatur: +/- 150 K. Die Werte gelten, wenn nicht anders angegeben, für eine Umgebungstemperatur von 25°C.