DARK NIGHT

684-01205v1

DARK NIGHT S MODUL EINBAURAHMEN EINBAURAHMEN aus Aluminium, weiß, ähnlich RAL 9016, IP20,



Technische Details

Höhe [mm]	68
Durchmesser [mm]	81
Deckenausschnitt [mm]	76
Deckenstärke [mm]	1-25
Einbautiefe [mm]	98
Schutzart	IP20
Stoßfestigkeit	IK06
Material	Aluminium
Farbe Leuchte	weiß
RAL	9016
Nettogewicht [kg]	0,12
EAN-Nummer	9010870320956

Energie Label

Skizze

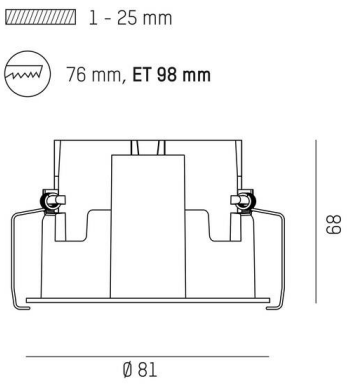

CE

Die Werte sind Bemessungswerte. Leistung und Lichtstrom unterliegen initial einer Toleranz von +/- 10%.
Toleranz der Farbtemperatur: +/- 150 K. Die Werte gelten, wenn nicht anders angegeben, für eine Umgebungstemperatur von 25°C.