DARK NIGHT

684-01105v2

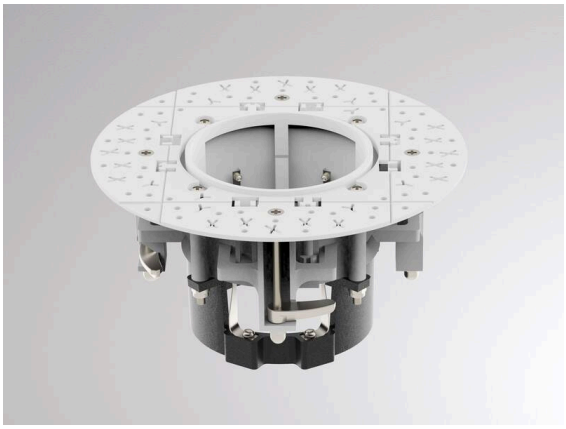

Illustration

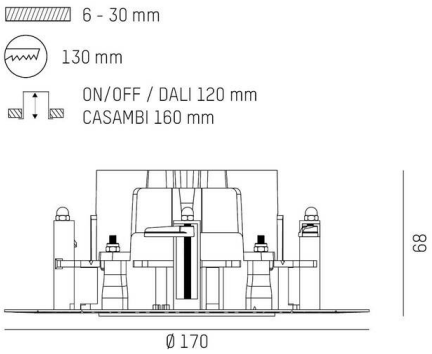

Données techniques

Longueur [mm]	229,2
Hauteur [mm]	68
Diamètre [mm]	170
Dimension de la découpe plafond [mm]	130
Épaisseur du plafond [mm]	6-30
Profondeur d`encastrement [mm]	120/160
Type de protection	IP20
Matériau	plastique
Couleur du luminaire	blanc
Poids net [kg]	0,19
EAN numéro	9010870525474

Label énergie

CE

Les valeurs indiquées sont des valeurs assignées. La puissance et le flux lumineux sous soumis à une tolérance d'environ 10 %.
Tolérance de la température de couleur: +/- 150 K. Sauf indication contraire, les valeurs s'appliquent à une température ambiante de 25 °C.