# DARK NIGHT

**684-01005v2**

DARK NIGHT S MODUL RAHMEN TRIMLESS EINBAURAHMEN RAHMENLOS aus Kunststoff, weiß, IP20,

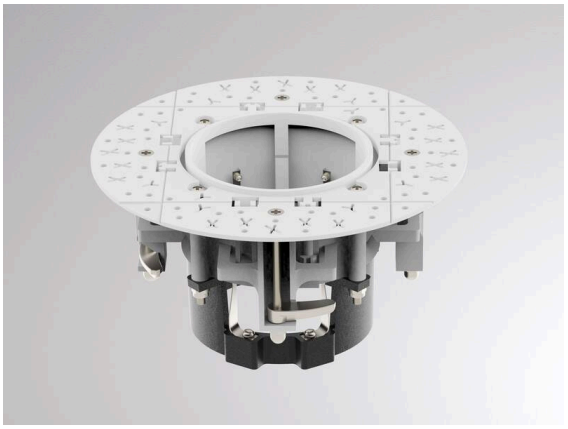

## Technische Details

| | |
|---|---|
| Höhe [mm] | 67 |
| Durchmesser [mm] | 130 |
| Deckenausschnitt [mm] | 105 |
| Deckenstärke [mm] | 6-30 |
| Einbautiefe [mm] | 100/140 |
| Schutzart | IP20 |
| Material | Kunststoff |
| Farbe Leuchte | weiß |
| Nettogewicht [kg] | 0,13 |
| EAN-Nummer | 9010870525467 |

Energie Label

## Skizze

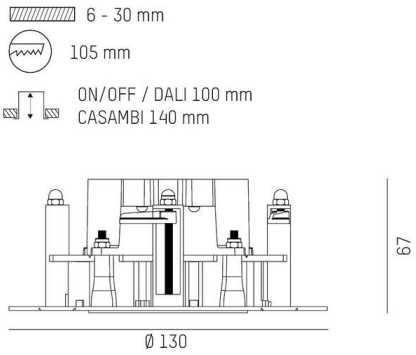


CE

Die Werte sind Bemessungswerte. Leistung und Lichtstrom unterliegen initial einer Toleranz von +/- 10%.
Toleranz der Farbtemperatur: +/- 150 K. Die Werte gelten, wenn nicht anders angegeben, für eine Umgebungstemperatur von 25°C.