DARK NIGHT

684-00906082406v1

DARK NIGHT TURN S MODUL TRIMLESS R INCASSO in alluminio, nero, simile a RAL 9005, Decoro bianco,riflettore in alluminio purissima sottovuoto di elevata efficienza energetica fascio 60°, emissione luminosa diretta, UGR <16, girevole 355°, orientabile 25°, senza alimentatore, max. 350/450mA, dimmerabilità: vedi alimentatore, IP20 ordinare la cornice ad incasso separatamente,





Disegno

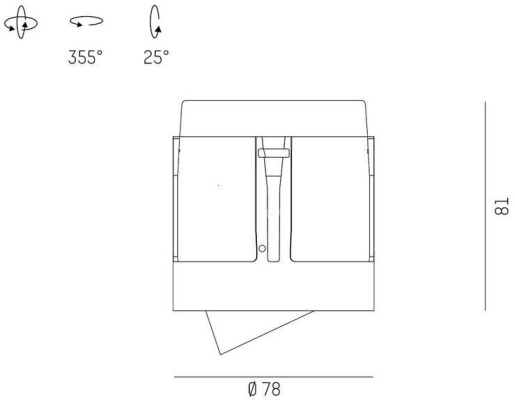

Curva distribuzione luce

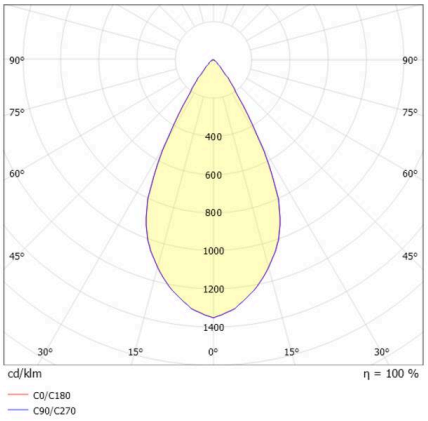

Dettagli tecnici

Lampadina	LED 13/17W
Flusso luminoso [lm]	1190/1460
Corrente del secondario [mA]	350/450
Temperatura colore	4000K
CRI	>90
UGR	<16
Ottica	riflettore in alluminio purissimo sottovuoto
Alimentatore	senza alimentatore
Dimmerabilita	vedi alimentatore
Area di emissione luce	diretta
Angolo apertura fasio luminoso	60°
Altezza [mm]	81
Diametro [mm]	78
Classe di protezione	IP20
Classe di protezione	classe di protezione II
Valore IK	IK02
Materiale	alluminio
Colore base	nero
RAL	9005
Colore decorazione	bianco
Durata di vita [h]	L80 B10 50 000
Classe efficienza energetica	E
Peso netto [kg]	0,27
EAN numero	9010870326040

Etichetta energetica

CE

I valori indicati sono nominali. Tolleranza della potenza e del flusso luminoso +/- 10%.
Tolleranza della temperatura colore: +/- 150 K. I valori sono riferiti ad una temperatura ambiente di 25°C, salvo diversa indicazione.