## ARTIS

## 704-11201028706pv1

ARTIS 2 TRACK SCHIENENSTRAHLER MIT 3-PH ADAPTER aus Aluminium, schwarz, ähnlich RAL 9005,hocheffizienter, vakuumbedampfter Reflektor aus Kunststoff Ausstrahlwinkel double asym, Lichtaustritt direkt, drehbar 350°, schwenkbar 30°, mit Betriebsgerät, max. 800mA, Dimmbarkeit: Pulse-DALI, Adapter/Baldachin schwarz, IP20, Mit der Möglichkeit zur Anbringung des Lightguiders für die Beleuchtung der 3. Ebene,



### Technische Details

| | |
|---|---|
| Leuchtmittel | LED |
| Systemleistung [W] | 64 |
| Lichtstrom [lm] | 8010 |
| Strom sekundärseitig [mA] | 800 |
| Lichtfarbe | 3500K |
| CRI | HE>90 |
| Optik | vakuumbedampfter Reflektor aus Kunststoff |
| Betriebsgerät | mit Betriebsgerät |
| Dimmbarkeit | Pulse-DALI |
| Lichtaustritt | direkt |
| Ausstrahlwinkel | double asym |
| Spannung | 220-240V 50/60Hz |
| | |
| Länge [mm] | 261 |
| Breite [mm] | 85 |
| Höhe [mm] | 173 |
| Schutzart | IP20 |
| Schutzklasse | Schutzklasse I |
| | |
| Material | Aluminium |
| Farbe Leuchte | schwarz |
| RAL | 9005 |
| Farbe Adapter/Baldachin | schwarz |
| Lebensdauer [h] | L80 B10 50 000 |
| Energieeffizienzklasse | D |
| Anzahl Leuchten B16A | 50 |
| | |
| Nettogewicht [kg] | 2,36 |
| EAN-Nummer | 9010870354869 |

Energie Label

### Skizze

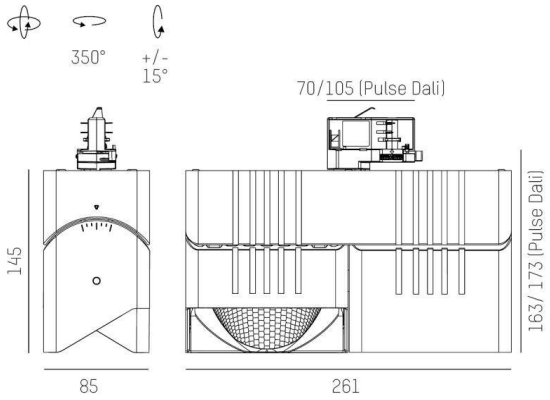


### Lichtverteilungskurve

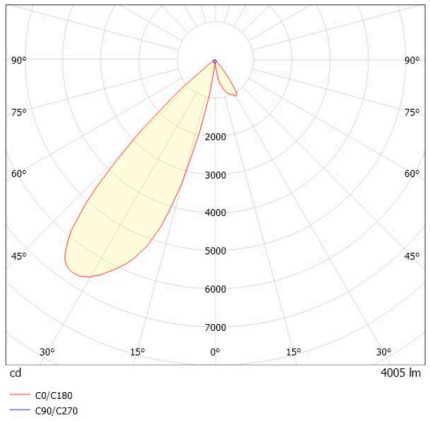


Die Werte sind Bemessungswerte. Leistung und Lichtstrom unterliegen initial einer Toleranz von +/- 10%.
Toleranz der Farbtemperatur: +/- 150 K. Die Werte gelten, wenn nicht anders angegeben, für eine Umgebungstemperatur von 25°C.