PERFORA PRO

222-00230

PERFORA PRO XL HÄNGELEUCHTE aus Aluminium, weiß, ähnlich RAL 9016,Linsenoptik mit Entblendungsraster Lichtaustritt direkt/- indirekt 40:60, UGR <19, mit Betriebsgerät, Dimmbarkeit: DALI 2, Push, Kabel transparent, Adapter/Baldachin weiß, Pendellänge 4000mm, IP20,





Skizze

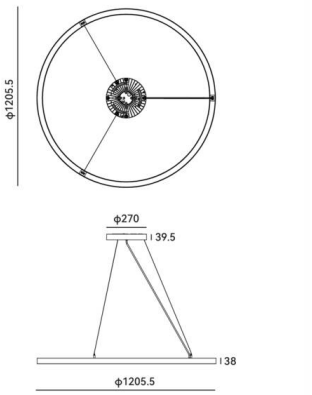

Lichtverteilungskurve

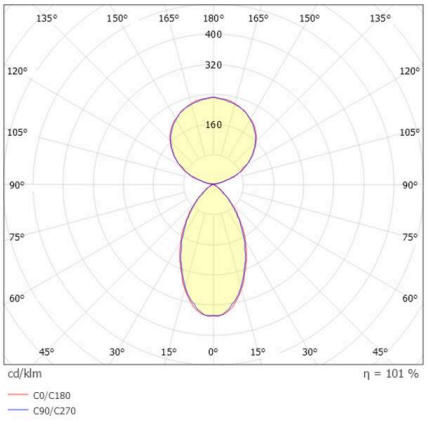

Technische Details

Leuchtmittel	LED
Systemleistung [W]	80
Lichtstrom [lm]	9100/9535
Lichtfarbe	2700/3000K
CRI	>90
UGR	<19
Optik	Linsenoptik mit Entblendungsraster
Betriebsgerät	mit Betriebsgerät
Dimmbarkeit	DALI 2, Push
Lichtaustritt	direkt/- indirekt 40:60
Spannung	220-240V 50/60Hz
Höhe [mm]	38
Pendellänge [mm]	4000
Durchmesser [mm]	1205
Schutzart	IP20
Schutzklasse	Schutzklasse I
Stoßfestigkeit	IK02
Material	Aluminium
Farbe Leuchte	weiß
RAL	9016
Farbe Adapter/Baldachin	weiß
Kabel	transparent
Lebensdauer [h]	L80 B10 50 000
Umgebungstemperatur	-20° bis +50°
Energieeffizienzklasse	D
Nettogewicht [kg]	8,00
EAN-Nummer	9010870944046

Energie Label

CE

Die Werte sind Bemessungswerte. Leistung und Lichtstrom unterliegen initial einer Toleranz von +/- 10%.
Toleranz der Farbtemperatur: +/- 150 K. Die Werte gelten, wenn nicht anders angegeben, für eine Umgebungstemperatur von 25°C.