SUNRAY 222-00211

SUNRAY II R EINBAUDOWNLIGHT aus Aluminium, weiß, ähnlich RAL 9003,hocheffizienter, vakuumbedampfter Reflektor aus Aluminium Ausstrahlwinkel 45°, Lichtaustritt direkt, UGR <19, ohne Betriebsgerät, max. 350/500/700mA, Dimmbarkeit: siehe Betriebsgerät, IP40/IP20,



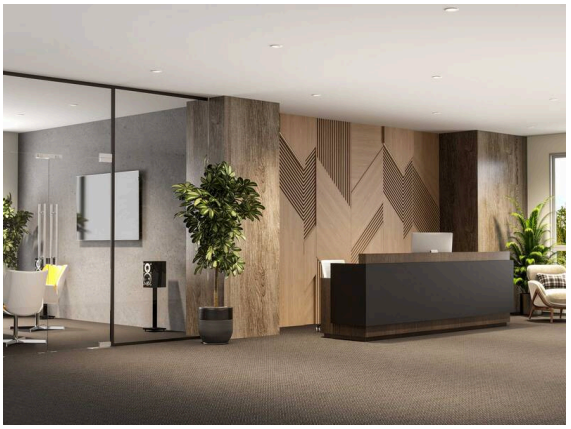

Skizze

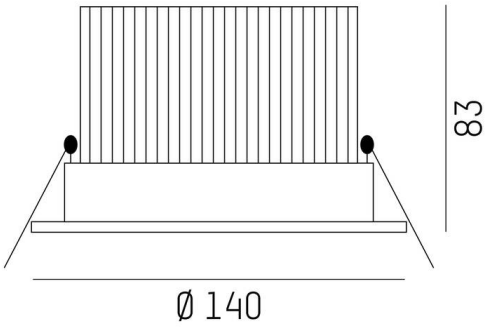

Technische Details

Leuchtmittel	LED 26W
Lichtstrom [lm]	1810/2470/3260
Strom sekundärseitig [mA]	350/500/700
Lichtfarbe	4000K
CRI	>80
UGR	<19
Optik	vakuumbedampfter Reflektor aus Aluminium
Betriebsgerät	ohne Betriebsgerät
Dimmbarkeit	siehe Betriebsgerät
Lichtaustritt	direkt
Ausstrahlwinkel	45°
Spannung	37 VDC
Höhe [mm]	83
Durchmesser [mm]	140
Deckenausschnitt [mm]	125
Deckenstärke [mm]	max. 20mm
Einbautiefe [mm]	113
Schutzart	IP40/IP20
Schutzklasse	Schutzklasse III
Material	Aluminium
Farbe Leuchte	weiß
RAL	9003
Lebensdauer [h]	L80 B10 70 000
Energieeffizienzklasse	B
Nettogewicht [kg]	0,61
EAN-Nummer	9010870891371

Lichtverteilungskurve

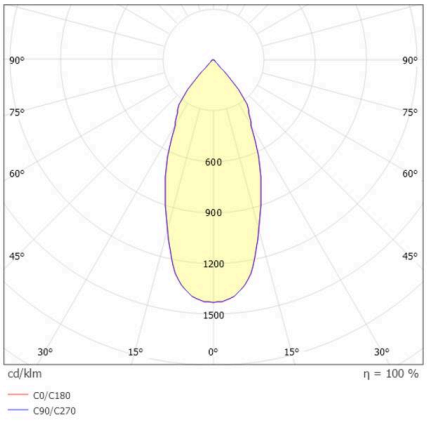

Energie Label

CE

Die Werte sind Bemessungswerte. Leistung und Lichtstrom unterliegen initial einer Toleranz von +/- 10%.
Toleranz der Farbtemperatur: +/- 150 K. Die Werte gelten, wenn nicht anders angegeben, für eine Umgebungstemperatur von 25°C.