TRAIL

610-0293002000040

TRAIL MULTISENSOR ON/OFF SENSOREINSATZ aus Stahlblech, grau, ähnlich RAL 9006, Lichtaustritt direkt, mit Betriebsgerät, Dimmbarkeit: Sensor, Durchgangsverdrahtung 11-polig, IP20,

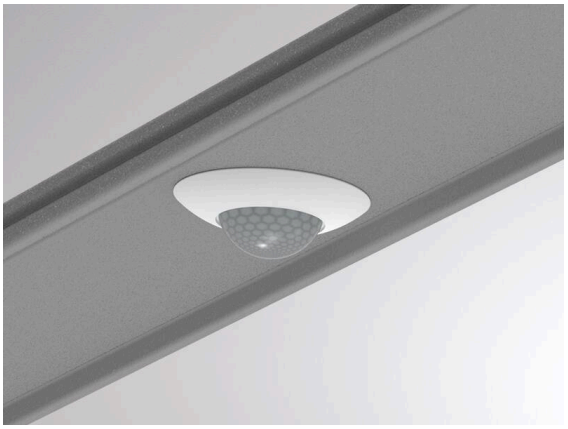

Technische Details

Betriebsgerät	mit Betriebsgerät
Dimmbarkeit	Sensor
Lichtaustritt	direkt
Spannung	220-240V 50/60Hz
Durchgangsverdrahtung	11-polig
Länge [mm]	562
Breite [mm]	58
Höhe [mm]	54
Schutzart	IP20
Schutzklasse	Schutzklasse I
Material	Stahlblech
Farbe Leuchte	grau
RAL	9006
Nettogewicht [kg]	0,38
EAN-Nummer	9010506841589

Skizze

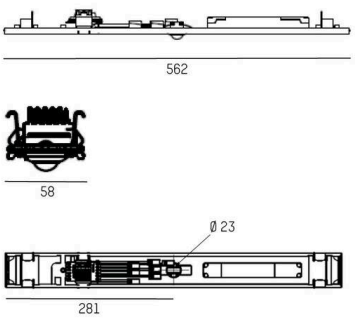

Energie Label

CE

Die Werte sind Bemessungswerte. Leistung und Lichtstrom unterliegen initial einer Toleranz von +/- 10%.
Toleranz der Farbtemperatur: +/- 150 K. Die Werte gelten, wenn nicht anders angegeben, für eine Umgebungstemperatur von 25°C.