TRAIL

610-0271002000040

TRAIL LIGHT INSERT EMERGENCY EXIT INSERTO FUNZIONALE in lamiera di acciaio, grigio, simile a RAL 9006, emissione luminosa diretta, girevole 350°, con alimentatore, dimmerabilità: non dimmerabile, cablaggio passante 11-polig, IP20 durata: 3h





Disegno

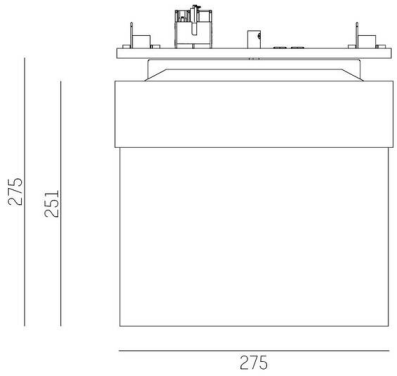

Dettagli tecnici

Potenza sistema [W]	1,7
Alimentatore	con alimentatore
Dimmerabilita	non dimmerabile
Area di emissione luce	diretta
Tensione	220-240V 50/60Hz
Cablaggio passante	11-polig
Lunghezza [mm]	281
Larghezza [mm]	58
Altezza [mm]	251
Classe di protezione	IP20
Classe di protezione	classe di protezione I
Materiale	lamiera di acciaio
Colore base	grigio
RAL	9006
Durata di vita [h]	L80 B10 50 000
Peso netto [kg]	1,52
EAN numero	9010506452594

Etichetta energetica

CE

I valori indicati sono nominali. Tolleranza della potenza e del flusso luminoso +/- 10%.

Tolleranza della temperatura colore: +/- 150 K. I valori sono riferiti ad una temperatura ambiente di 25°C, salvo diversa indicazione.