TRAIL

610-0008000000050

TRAIL SYSTEM ACCESSORY IP54 ZUBEHÖR aus Kunststoff, weiß, Dimmbarkeit: nicht dimmbar, IP54,

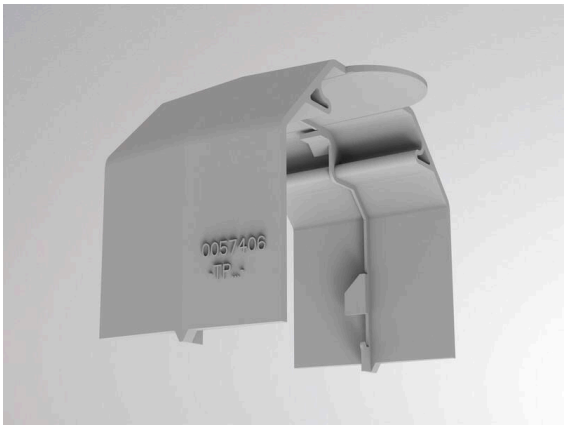

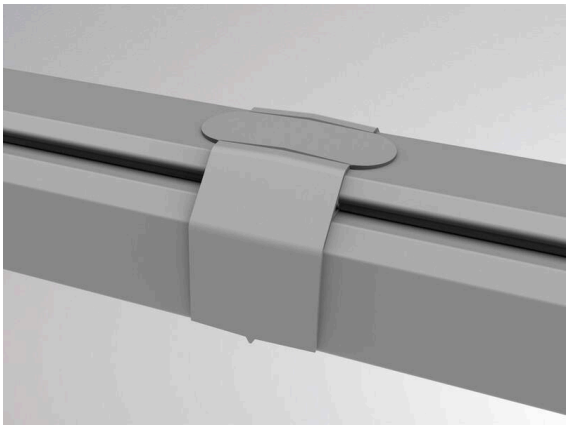

Disegno

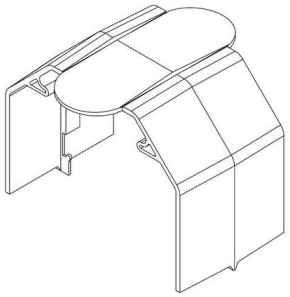

Dettagli tecnici

Dimmerabilita	non dimmerabile
Classe di protezione	IP54
Materiale	plastica
Colore base	bianco
Peso netto [kg]	0,02
EAN numero	9010506347906

Etichetta energetica

CE

I valori indicati sono nominali. Tolleranza della potenza e del flusso luminoso +/- 10%.

Tolleranza della temperatura colore: +/- 150 K. I valori sono riferiti ad una temperatura ambiente di 25°C, salvo diversa indicazione.